KATALOG

HMT

HMT Heim + Möbel Technik GmbH

Glasbeschläge

Glasklare Vor**teile**

Das Vollsortiment:
Glasschiebetür-Beschläge
Glas-Beschläge
Glas-Schlösser

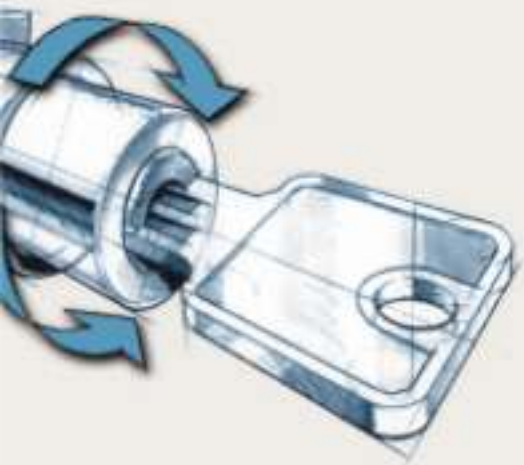

Individuelle Lösungen
für alle Anwendungen

G L A S K L A R

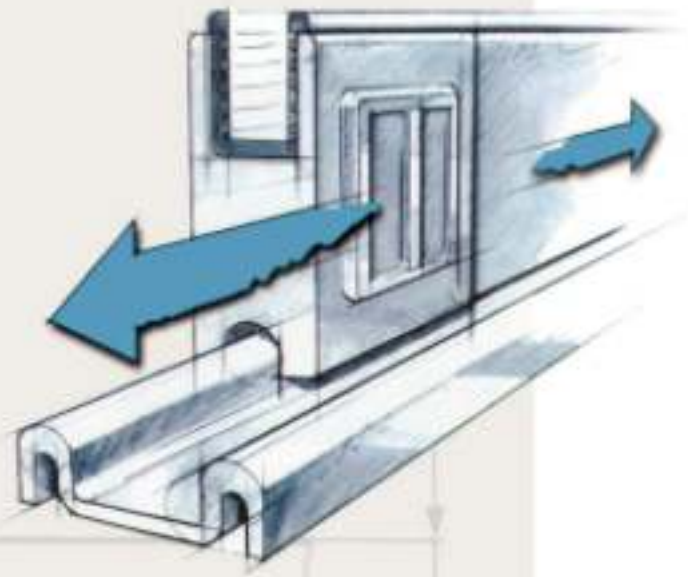

HMT Produkte für **Glas** und **Innenausbau.**

Beste Verbindungen

Variable
Glas**klemmbeschläge**

Variable Glasklemmbeschläge
für vielseitige
Anwendungsgebiete

IMMER GUT IN FORM

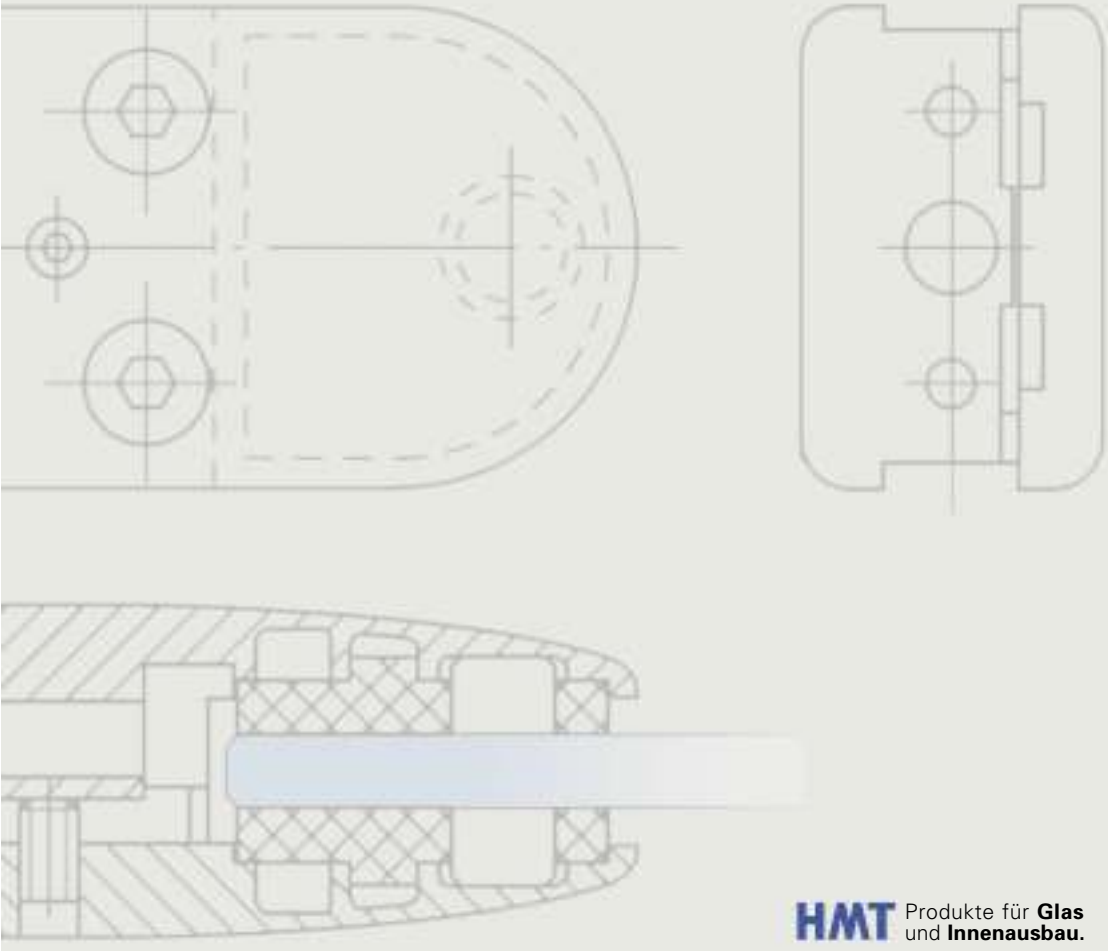

HMT Produkte für **Glas**
und **Innenausbau.**

Konstruktive **Vielfalt**

Variable
Glas**klemmbeschläge**

Glasbeschläge zur Befestigung von Glasscheiben oder Plattenelementen.

Für Balkonbrüstungen, Treppengeländer, Raumteiler, Tablare und konstruktive Lösungen im Laden- und Messebau.

Metallguss mit galvanisch veredelter, lackierter bzw. pulverbeschichteter Oberfläche oder in Edelstahl V4A.

- Lieferbar in unterschiedlichen Größen und in vielen Modellvarianten. Gerade Anschraubfläche für Wände und Pfosten oder Anschraubfläche für Rundrohre.
- Mit Edelstahl-Klemmschrauben und Sicherung gegen Scheiben-absenkung.
- Geeignet für Glasdicken von 5 bis 12mm.
- LGA-zertifizierte Grundmodelle.

Geeignet für **ESG** und **VSG**

Klappen Sie die **Preisliste**
und die **Oberflächen**-Übersicht aus,
und Sie haben **alles im Griff.**

Klemmbefestigung

mit Justierschraube, für gerade Anbindungen,
Klemmbereich variabel 4-10 mm,
mit Abrutschsicherung

Best.-Nr.	Artikel	Material / Oberflächen
4335.001		Metallguss, matt verchromt
4335.005		Metallguss, pulverbeschichtet weiß / RAL 9010
4335.006		Metallguss, pulverbeschichtet braun / RAL 8014
4335.010		Metallguss, geschliffen, nicht veredelt
4335.011		Metallguss, pulverbeschichtet schwarz / RAL 9005
4335.014		Metallguss, pulverbeschichtet verkehrsweiß / RAL 9016
4335.015		Metallguss, pulverbeschichtet weißaluminium / RAL 9006
4335.016		Metallguss, poliert verchromt
4335.043		Metallguss, Edelstahleffekt satiniert
4335.045		Metallguss, matt verchromt mit DD-Lack
4335.046		Metallguss, mattlackiert messingfarben
4335.047		Metallguss , pulverbeschichtet mattschwarz / RAL 9005
4335.048		Metallguss, pulverbeschichtet graualuminium / RAL 9007
4335.049		Metallguss, Edelstahlfinish mit DD-Lack

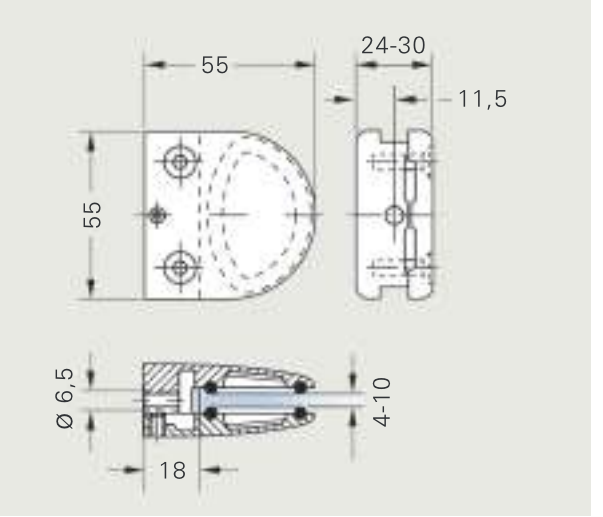

Fragen Sie uns
auch nach **anderen**
Oberflächen!

Geeignet für **ESG** und **VSG**

Best.-Nr.	Artikel	Material / Oberflächen
	Klemmbefestigung mit Justierschraube, für Rundrohr 38-42 mm, Klemmbereich variabel 4-10 mm, mit Abrutschsicherung	
4335.101		Metallguss, matt verchromt
4335.105		Metallguss, pulverbeschichtet weiß / RAL 9010
4335.106		Metallguss, pulverbeschichtet braun / RAL 8014
4335.107		Metallguss, mattlackiert messingfarben
4335.110		Metallguss, geschliffen, nicht veredelt
4335.112		Metallguss, pulverbeschichtet verkehrsweiß / RAL 9016
4335.120		Metallguss, poliert verchromt
4335.143		Metallguss, Edelstahleffekt satiniert
4335.145		Metallguss, matt verchromt mit DD-Lack
4335.146		Metallguss, pulverbeschichtet graualuminium / RAL 9007
4335.147		Metallguss, Edelstahlfinish mit DD-Lack

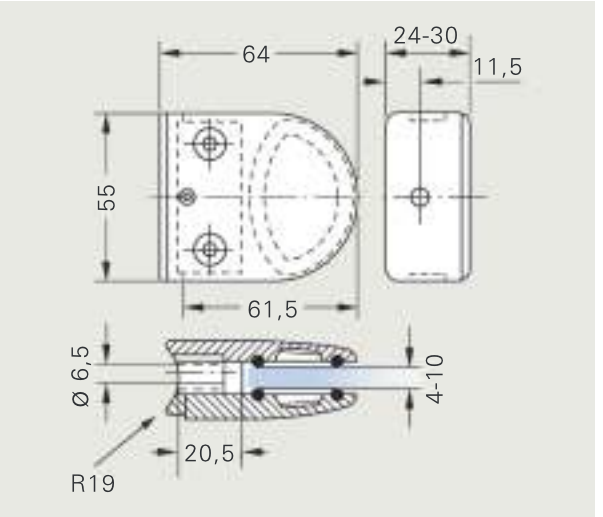

Fragen Sie uns auch nach **anderen Oberflächen!**

Geeignet für **ESG** und **VSG**

Best.-Nr.	Artikel	Material/Oberflächen

Klemmbefestigung

mit Justierschraube, für gerade Anbindungen,
Klemmbereich variabel 8-12 mm

4335.050	Edelstahl V4A

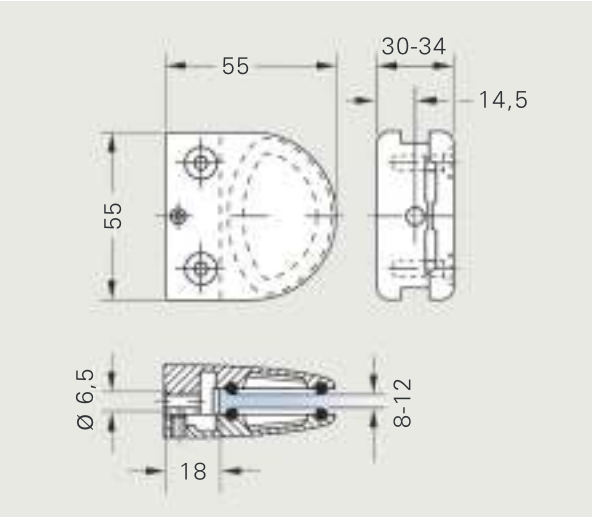

Zubehör

4335.151.002	für Klemmbefestigung aus V4A bestehend aus: 2 Senkkopfschrauben, 1 Madenschraube, 2 O-Ringe, 1 Abrutschsicherung *muss separat bestellt werden*

Geeignet für **ESG** und **VSG**

Best.-Nr.	Artikel	Material/Oberflächen

Klemmbefestigung

mit Justierschraube, für Rundrohr 38-42 mm,
Klemmbereich variabel 8-12 mm

4335.150		Edelstahl V4A

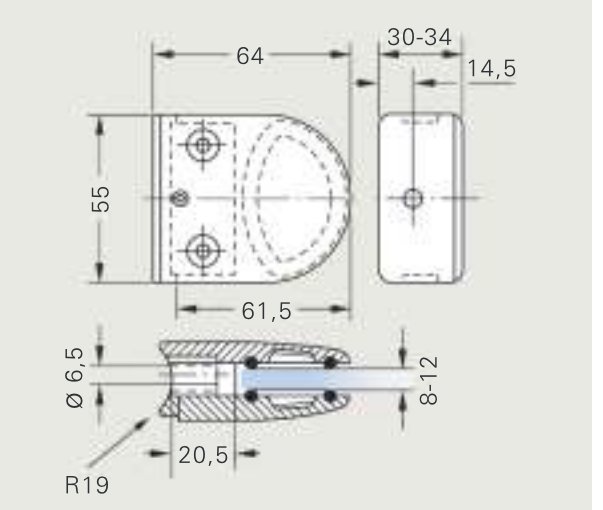

Zubehör

4335.151.002	für Klemmbefestigung aus V4A bestehend aus: 2 Senkkopfschrauben, 1 Madenschraube, 2 O-Ringe, 1 Abrutschsicherung *muss separat bestellt werden*

Klemmbefestigung Modell **4335**

Montagefolge

1. Anschraubplatte **A** an der Montagestelle (Rahmen, Pfosten, Fläche etc.) mittels einer M6-Schraube befestigen.
2. Das zu befestigende Element (Glasscheibe, Platte o.ä.) an die Anschraubplatte anlegen und ausrichten.
3. Klemmplatte **B** aufstecken.
4. Senkschrauben **D** – M 5 x 18 – leicht andrehen.
5. Justierschraube **C** mit 1,5-2,0 Nm andrehen.
6. Senkschrauben **D** mit 4,5 Nm andrehen.
7. Justierschraube **C** mit 4,5 Nm andrehen.

Wichtig!
Eine optimale Klemmwirkung wird nur erreicht, wenn der Abstand zwischen Glaskante und Anlagefläche max. 3 mm beträgt und die Platten **A** + **B** parallel zueinander liegen.

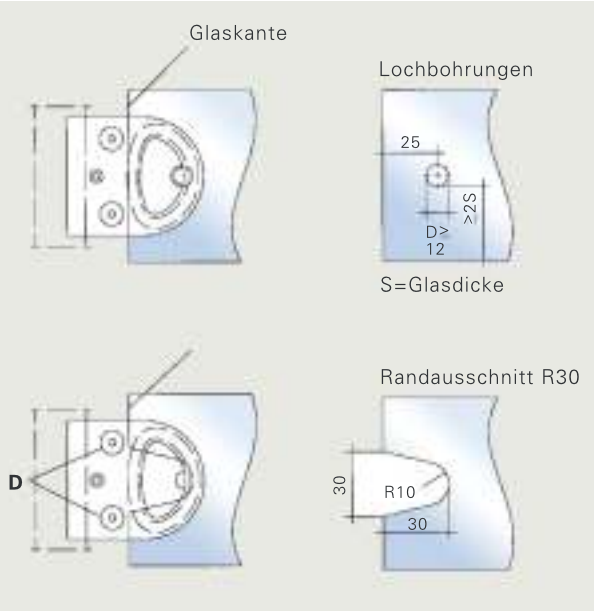

Bitte unbedingt beachten!

Bei erhöhtem Sicherheitsbedarf ist die beiliegende Arretierung (siehe **Abb. E**) einzusetzen.
Bei Außenanwendung, überhängender Bauweise, oder bei Scheiben mit mehr als 1 m Kantenlänge ist es zwingend erforderlich, diese Arretierung einzusetzen. Eine Gefährdung durch abrutschende Scheiben muss ausgeschlossen werden.

Vorsicht!

Die Arretierung darf nur diagonal (**Abb. F**) eingesetzt werden, sonst entsteht Bruchgefahr.

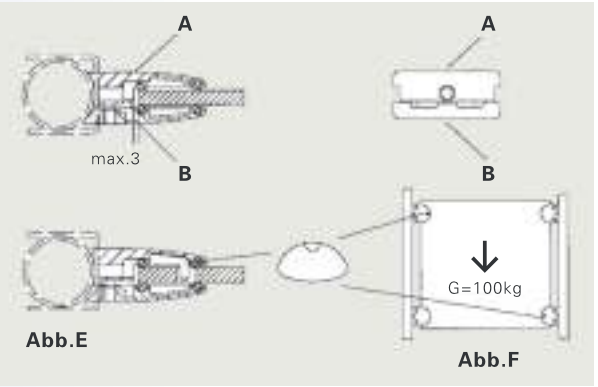

Montage der Arretierung

Schutzfolie von den Klebepunkten entfernen.
Arretierung in die Anschraubplatte **A** einlegen und fest andrücken.
Weitere Montage wie unter 2.ff beschrieben.

Statische Last max. 100 kg. Nur in Verbindung mit Arretierung.

Best.-Nr.	Artikel	Material / Oberflächen
	Klemmbefestigung	
	mit Justierschraube, für gerade Anbindungen, Klemmbereich variabel 5-8 mm, mit 2 Gummieinlagen und Abrutschsicherung	
4345.001		Metallguss, poliert verchromt
4345.002		Metallguss, matt verchromt
4345.004		Metallguss, pulverbeschichtet weiß / RAL 9010
4345.005		Metallguss, geschliffen, nicht veredelt
4345.006		Metallguss, Edelstahleffekt satiniert
4345.007		Metallguss, matt verchromt mit DD-Lack
4345.008		Metallguss, mattlackiert messingfarben
4345.009		Metallguss, pulverbeschichtet braun / RAL 8014
4345.010		Metallguss, Edelstahlfinish mit DD-Lack

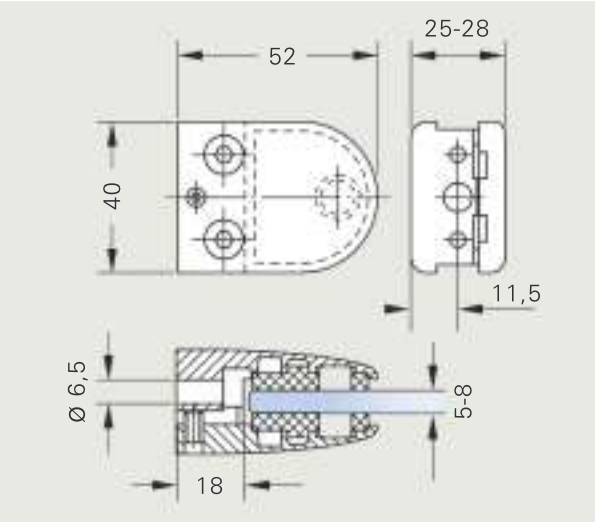

Fragen Sie uns auch nach **anderen Oberflächen!**

Klemmbefestigung Modell **4345**

Montagefolge

1. Anschraubplatte **A** an der Montagestelle (Rahmen, Pfosten, Fläche etc.) mittels einer M6-Schraube befestigen.
2. Das zu befestigende Element (Glasscheibe, Platte o.ä.) an die Anschraubplatte anlegen und ausrichten.
3. Klemmplatte **B** aufstecken.
4. Senkschrauben **D** – M 5 x 18 – leicht andrehen.
5. Justierschraube **C** mit 1,5-2,0 Nm andrehen.
6. Senkschrauben **D** mit 4,5 Nm andrehen.
7. Justierschraube **C** mit 4,5 Nm andrehen.

Wichtig!
Eine optimale Klemmwirkung wird nur erreicht, wenn der Abstand zwischen Glaskante und Anlagefläche max. 2 mm beträgt und die Platten **A** + **B** parallel zueinander liegen.

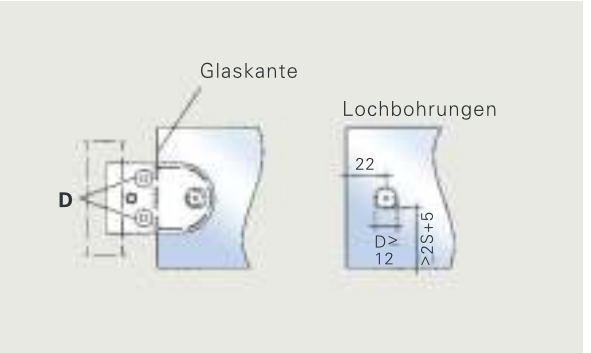

Bitte unbedingt beachten!

Bei erhöhtem Sicherheitsbedarf ist der beiliegende Sicherungsstift (siehe **Abb. E**) einzusetzen.
Bei Außenanwendung, überhängender Bauweise, oder bei Scheiben mit mehr als 1 m Kantenlänge ist es zwingend erforderlich, diese Arretierung einzusetzen. Eine Gefährdung durch abrutschende Scheiben muss ausgeschlossen werden.

Vorsicht!

Der Sicherungsstift darf nur diagonal (**Abb. F**) eingesetzt werden, sonst entsteht Bruchgefahr.

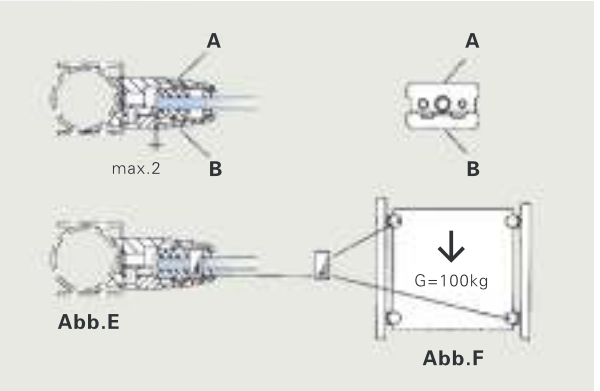

Statische Last max. 100 kg. Nur in Verbindung mit Sicherungsstiften.

Best.-Nr.	Artikel	Material/Oberflächen

Klemmbefestigung

mit Justierschraube, zur Anbindung an
Rundrohre Ø 27-34 mm,
Klemmbereich variabel 5-8 mm,
mit 2 Gummi-Klemmeinlagen und Abrutschsicherung

4349.001	Metallguss, matt verchromt
4349.002	Metallguss, Edelstahlfinish mit DD-Lack
4349.003	Metallguss, geschliffen, nicht veredelt
4349.005	Metallguss, Edelstahleffekt satiniert
4349.008	Metallguss, pulverbeschichtet weiß/RAL 9010
4349.009	Metallguss, poliert verchromt
4349.010	Metallguss, pulverbeschichtet verkehrsweiß/RAL 9016

Das **ovale Anschraubloch** in Verbindung mit dem Ausrichtplättchen ermöglicht eine **spannungsfreie Glasmontage** auch bei leicht versetzten Anschraubbohrungen.

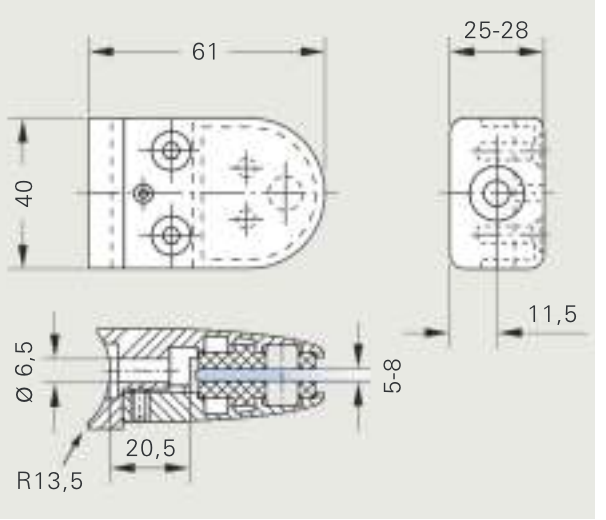

Fragen Sie uns auch nach **anderen Oberflächen!**

Das **ovale Anschraubloch** in Verbindung mit dem Ausrichtplättchen ermöglicht eine **spannungsfreie Glasmontage** auch bei leicht versetzten Anschraubbohrungen.

Best.-Nr.	Artikel	Material/Oberflächen
	Klemmbefestigung	
	mit Justierschraube, zur Anbindung an Rundrohre Ø 38-42 mm, Klemmbereich variabel 5-8 mm, mit 2 Gummi-Klemmeinlagen und Abrutschsicherung	
4349.101		Metallguss, matt verchromt
4349.102		Metallguss, Edelstahlfinish mit DD-Lack
4349.103		Metallguss, geschliffen, nicht veredelt
4349.104		Metallguss, mattlackiert messingfarben
4349.105		Metallguss, Edelstahleffekt satiniert
4349.106		Metallguss, poliert verchromt
4349.107		Metallguss, pulverbeschichtet weiß/RAL 9010
4349.108		Metallguss, matt verchromt mit DD-Lack
4349.109		Metallguss, pulverbeschichtet verkehrsweiß/RAL 9016

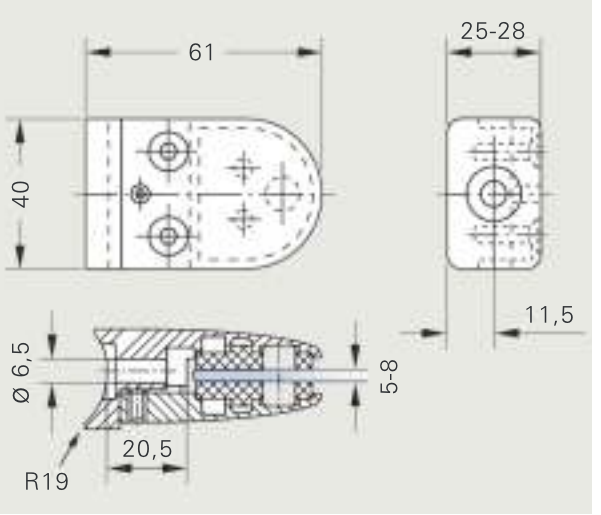

Fragen Sie uns auch nach **anderen Oberflächen!**

Best.-Nr.	Artikel	Material/Oberflächen

Klemmbefestigung

mit Justierschraube, zur Anbindung an
Rundrohre Ø 60 mm,
Klemmbereich variabel 5-8 mm
mit 2 Gummi-Klemmeinlagen und Abrutschsicherung

4349.201	Metallguss, matt verchromt
4349.202	Metallguss, Edelstahlfinish mit DD-Lack

Das **ovale Anschraubloch** in Verbindung mit dem Ausrichtplättchen ermöglicht eine **spannungsfreie Glasmontage** auch bei leicht versetzten Anschraubbohrungen.

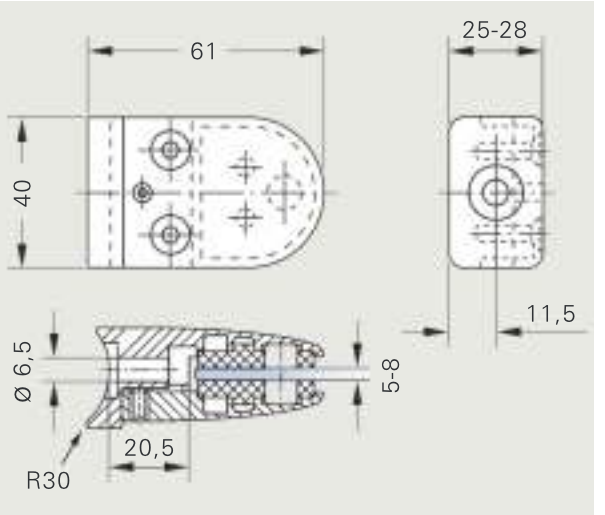

Fragen Sie uns auch nach **anderen Oberflächen!**

Klemmbefestigung Modell **4353**

Montagefolge

1. Ausrichtplättchen mit ovalem Anschraubloch **E** in die Tasche der Anschraubplatte einlegen.
2. Anschraubplatte **A** an der Montagestelle (Rahmen, Pfosten etc.) mittels einer M6-Schraube befestigen und ausrichten.
3. Das zu befestigende Element (Glasscheibe, Platte o.ä.) an die Anschraubplatte anlegen und ausrichten.
4. Klemmplatte **B** aufstecken.
5. Senkschrauben **D** leicht andrehen.
6. Justierschraube **C** mit 1,5-2,0 Nm andrehen.
7. Senkschrauben **D** mit 4,5 Nm andrehen.
8. Justierschraube **C** mit 4,5 Nm andrehen.

Wichtig!
Eine optimale Klemmwirkung wird nur erreicht, wenn der Abstand zwischen Glaskante und Anlagefläche max. 2 mm beträgt und die Platten **A** + **B** parallel zueinander liegen.

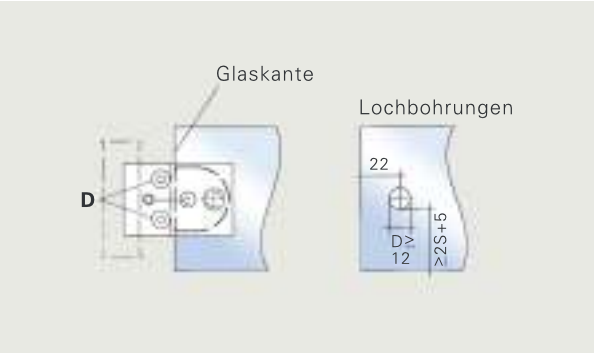

Bitte unbedingt beachten!

Bei erhöhtem Sicherheitsbedarf ist der beiliegende Sicherungsstift (siehe **Abb. E**) einzusetzen.
Bei Außenanwendung, überhängender Bauweise, oder bei Scheiben mit mehr als 1 m Kantenlänge ist es zwingend erforderlich, diese Arretierung einzusetzen. Eine Gefährdung durch abrutschende Scheiben muss ausgeschlossen werden.

Vorsicht!

Der Sicherungsstift darf nur diagonal (**Abb. F**) eingesetzt werden, sonst entsteht Bruchgefahr.

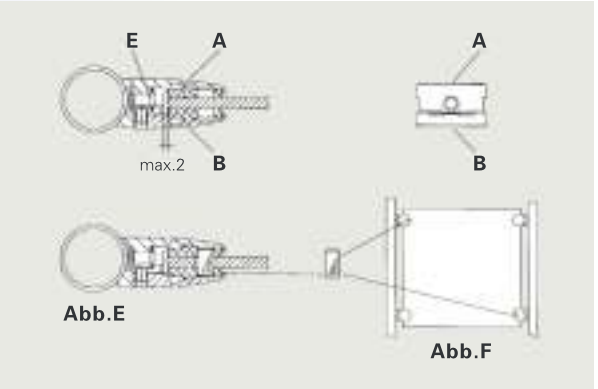

Statische Last max. 100 kg nur in Verbindung mit Sicherungsstiften.

Best.-Nr.	Artikel	Material/Oberflächen

Klemmbefestigung

mit Justierschraube, für gerade Anbindungen, Klemmbereich 6-10 mm, mit 2 Gummieinlagen und Abrutschsicherung

4353.001	Metallguss, poliert glanzverchromt
4353.002	Metallguss, matt verchromt

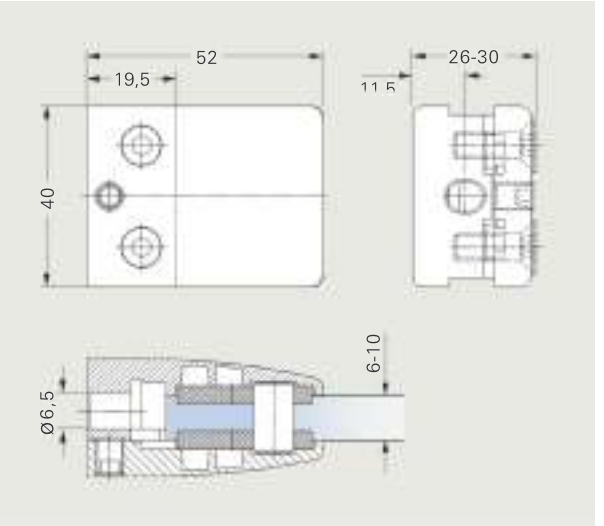

Fragen Sie uns auch nach **anderen Oberflächen!**

Best.-Nr.	Artikel	Material/Oberflächen

Klemmbefestigung

mit Justierschraube, zur Anbindung an
Rundrohre Ø 27-34 mm,
mit 2 Gummi-Klemmeinlagen und Abrutschsicherung.
Klemmbereich 6-10 mm

4353.101	Metallguss, poliert glanzverchromt
4353.102	Metallguss, matt verchromt

Das **ovale Anschraubloch** in Verbindung mit dem Ausrichtplättchen ermöglicht eine **spannungsfreie Glasmontage** auch bei leicht versetzten Anschraubbohrungen.

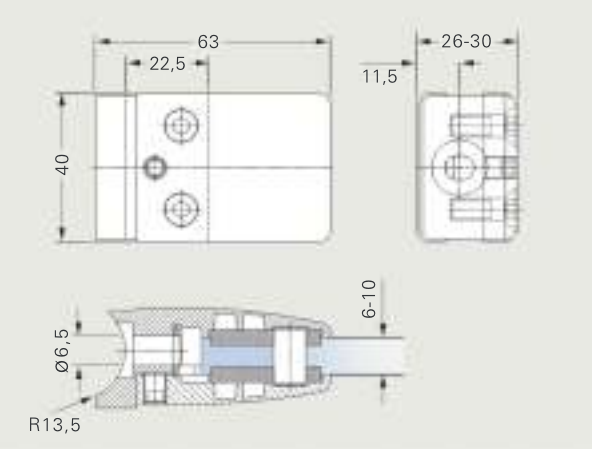

Fragen Sie uns auch nach **anderen Oberflächen!**

Best.-Nr.	Artikel	Material/Oberflächen

Klemmbefestigung

mit Justierschraube, zur Anbindung an
Rundrohre ø 38-42 mm,
mit 2 Gummi-Klemmeinlagen und Abrutschsicherung.
Klemmbereich 6-10 mm

4353.201	Metallguss, poliert glanzverchromt
4353.202	Metallguss, matt verchromt

Das **ovale Anschraubloch** in Verbindung mit dem Ausrichtplättchen ermöglicht eine **spannungsfreie Glasmontage** auch bei leicht versetzten Anschraubbohrungen.

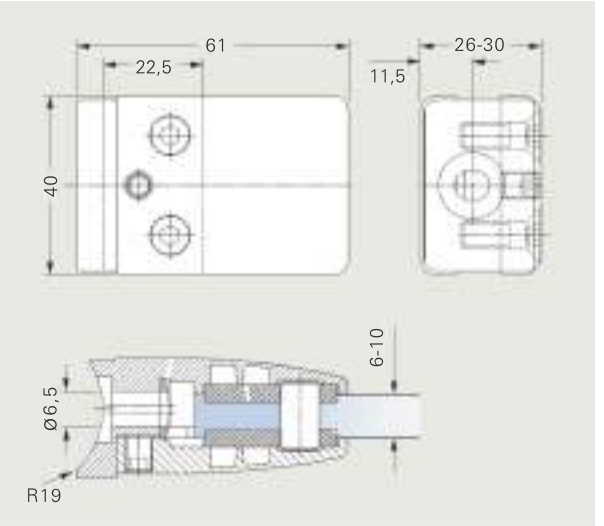

Fragen Sie uns auch nach **anderen Oberflächen!**

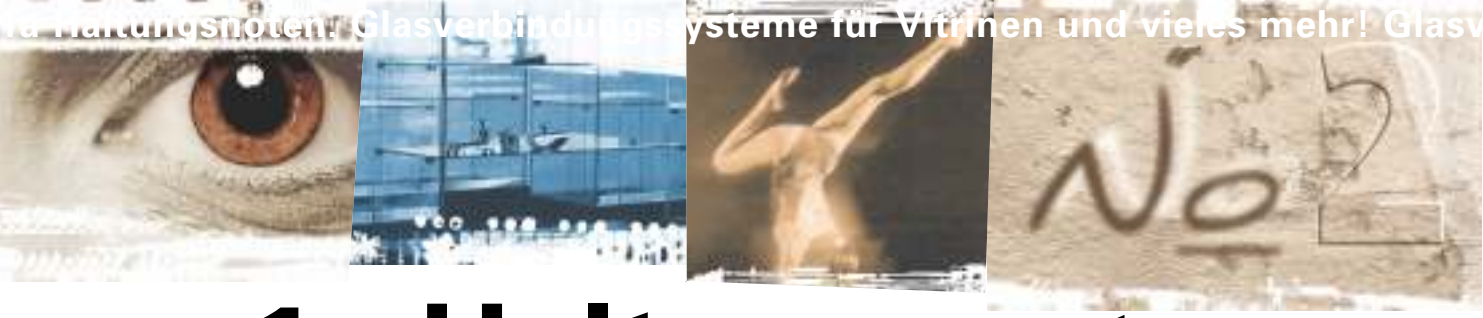

1a Haltungsnoten

Glas**verbindungs-**
systeme für **Vitrinen**
und **Schilderhalter**

Glasverbindungssysteme
für Vitrinen in verschiedenen
Ausführungen

IMMER GUT IN FORM

HMT Produkte für **Glas**
und **Innenausbau.**

Nach allen Seiten **offen**

Glas**verbindungs-systeme** für **Vitrinen** und **Schilderhalter**

Glas- und Schilderhalter zur Befestigung von Glasscheiben oder Plattenelementen.

Für Vitrinen und konstruktive Lösungen im Laden- und Messebau.

Metallguss mit galvanisch veredelter Oberfläche und Edelstahl.

- Lieferbar in verschiedenen Ausführungen.
- Zur individuellen Realisierung kreativer Ideen bei der Konstruktion von Vitrinen und im Laden- und Messebau.
- Geeignet für verschiedene Glasdicken.

Best.-Nr.	Artikel	Material/Oberflächen

Winkelhalter

2-seitig mit Glasklemmschrauben

7001.251.001	Metallguss, poliert verchromt

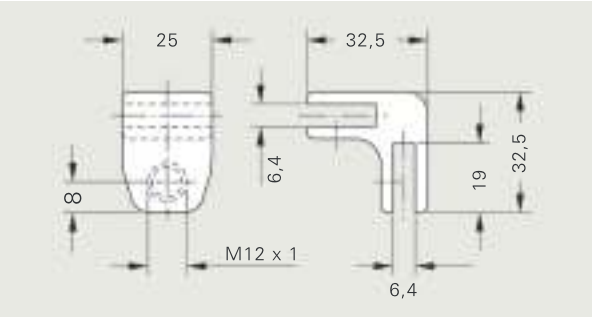

T-Halter

3-seitig mit Glasklemmschrauben

7001.252.001	Metallguss, poliert verchromt

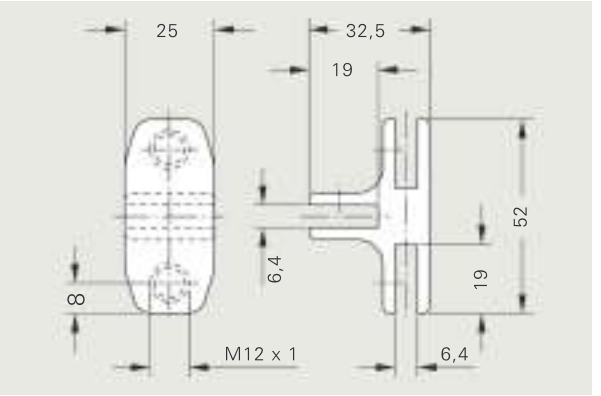

Best.-Nr.	Artikel	Material/Oberflächen

Kreuzhalter

4-seitig mit Glasklemmschrauben

7001.253.001 — Metallguss, poliert verchromt

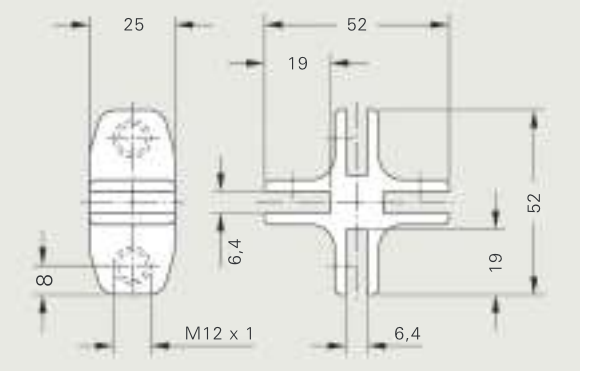

T-Halter

3-seitig mit Glasklemmschrauben

7001.254.001 — Metallguss, poliert verchromt

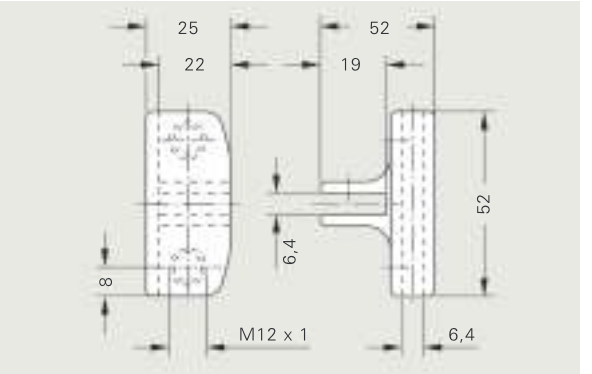

Kreuzhalter

4-seitig mit Glasklemmschrauben

7001.255.001 — Metallguss, poliert verchromt

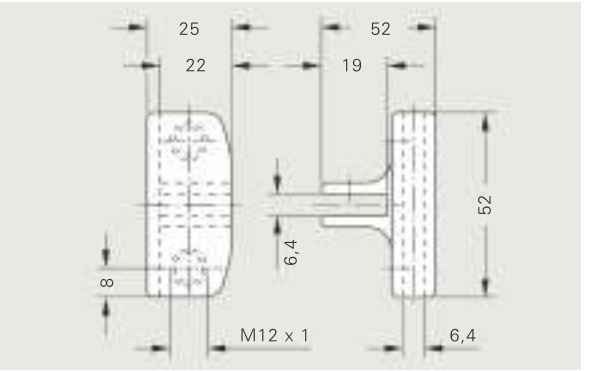

Mit **Sicherungsschraube**

	Best.-Nr.	Artikel	Material/Oberflächen
	4750.003.001	**Schilderhalter** ø 8mm für diverse Materialdicken Wandabstand 20mm Flachkopf	Edelstahl
	4750.003.002	**Schilderhalter** ø 13mm für 8mm Glasdicke Wandabstand 20mm Flachkopf *auch für 2/4/6/10 oder 12mm Materialdicke lieferbar*	Edelstahl
	4750.003.003	**Schilderhalter** ø 13mm für 8mm Glasdicke Wandabstand 20mm Spitzkopf	Edelstahl
	4750.003.004	**Schilderhalter** ø 13mm für 8mm Glasdicke Wandabstand 20mm Rundkopf	Edelstahl

Alle Schilderhalter werden incl. diesem Zubehör geliefert.

Mit **Sicherungsschraube**

	Best.-Nr.	Artikel	Material/Oberflächen
	4750.004.005	**Schilderhalter** ø 13mm für diverse Materialdicken Wandabstand 20mm Imbuskopf	Edelstahl
	4750.003.006	**Schilderhalter** ø 18mm für 8mm Glasdicke Wandabstand 20mm Flachkopf *auch für 2/4/6/10 oder 12mm Materialdicke lieferbar*	Edelstahl
 	4750.003.007	**Zäpfchen für Tischaufsteller** ø 8mm für diverse Glasdicken Länge 25mm Flachkopf	Edelstahl

Alle Schilder- und **Glasplattenhalter** werden incl. diesem Zubehör geliefert.

Glasbodenträger, -Konsolen und -Tablarträger für vielseitige Anwendungsgebiete

Formvollendet

Glasbodenträger,
-Konsolen
und -Tablarträger

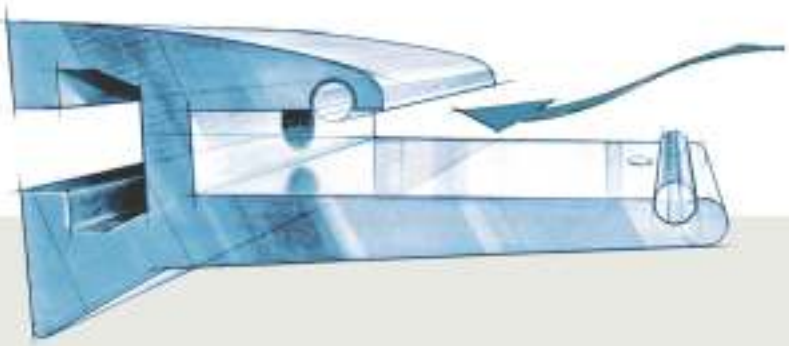

Die ausgereiften und variablen
Glasbodenträger,
-Konsolen und -Tablarträger

IMMER GUT IN FORM

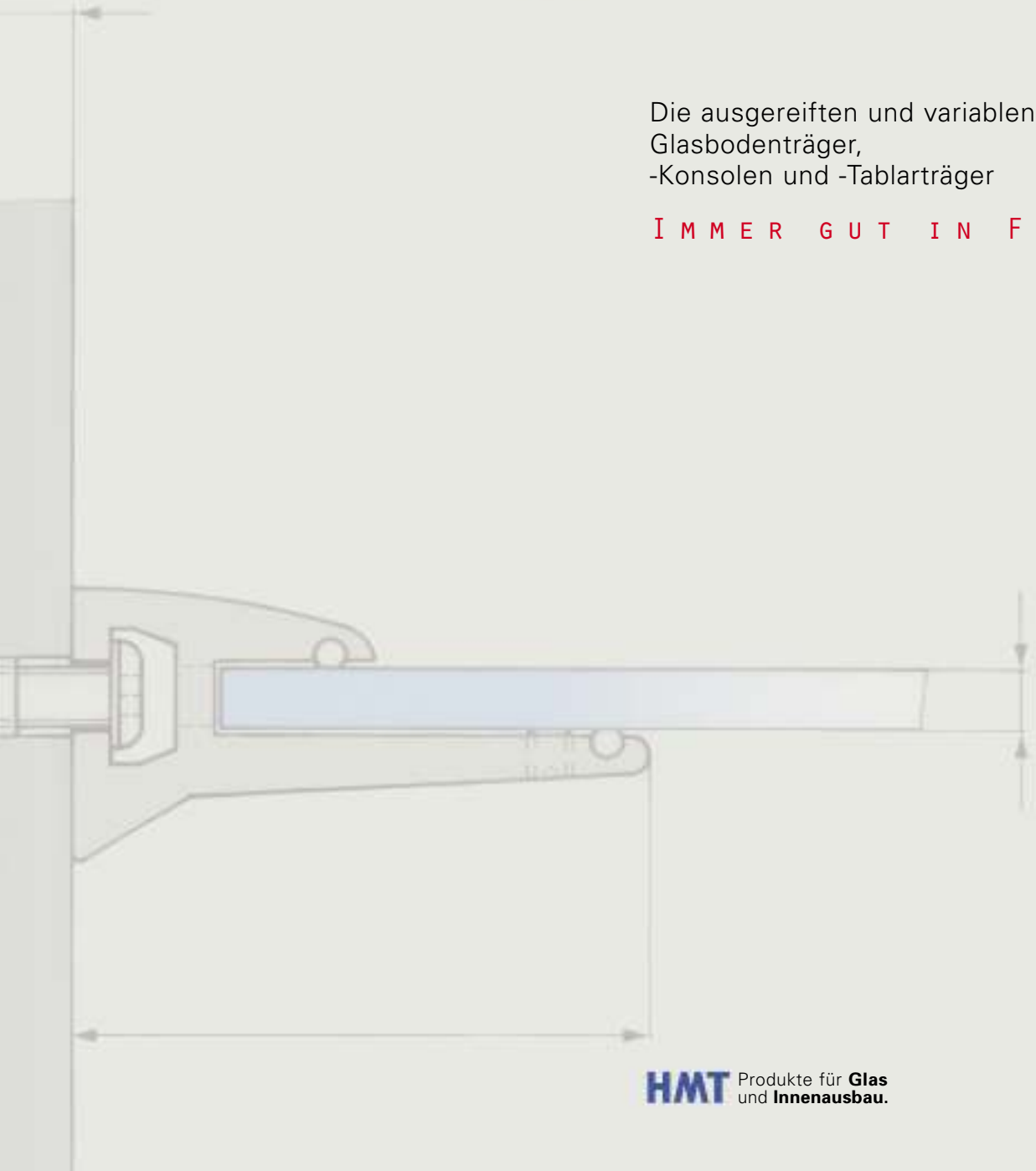

HMT Produkte für **Glas** und **Innenausbau.**

Form follows **function**

Glasbodenträger, -Konsolen und -Tablarträger

Glasbodenträger, -Konsolen und -Tablarträger zur Befestigung von Glasscheiben oder Plattenelementen.

Für den Wohnbereich sowie den Küchen- und Ladenbau.

Aluminium, Edelstahl und Stahl mit galvanisch veredelter Oberfläche.

- Lieferbar in vielen verschiedenen Ausführungen.
- Zur individuellen Realisierung kreativer Ideen Wohnbereich sowie im Küchen- und Ladenbau.
- Hoch belastbar, zum Teil bis zu 85kg/m^2.

Klappen Sie die **Preisliste**
und die **Oberflächen**-Übersicht aus,
und Sie haben **alles im Griff.**

Best.-Nr.	Artikel	Oberflächen

Tablarträger

NOVAGLAS I, der formschöne Träger für Glastablare

Variabel einsetzbar in allen Bereichen

Belastungsgruppe L85 – belastbar bis 85kg/m²
bei gleichmäßg verteilter Last

Maximalabstand der Träger: 700mm

4750.001.001	Wand	perlmatt verchromt
4750.001.002		hochglanz verchromt
4750.001.003		edelstahl
4750.001.005	Paneel	perlmatt verchromt
4750.001.006		hochglanz verchromt
4750.001.007		edelstahl

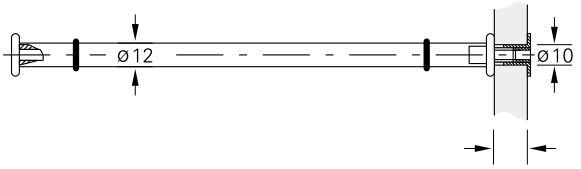

Paneelbefestigung mit Einlegmutter M8

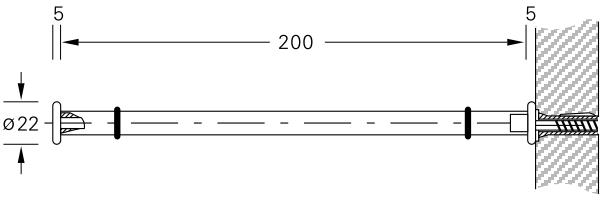

Wandbefestigung mit Dübel Ø 10x60mm
Nachträglich höhenverstellbar um 6mm

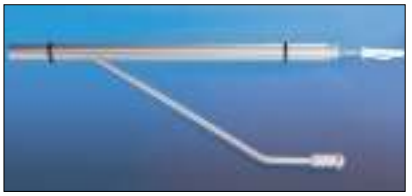

Konsolstütze – Wand

Die neigungsverstellbare Konsolstütze zur
Paneelbefestigung im Wohnbereich, sowie
im Küchen- und Ladenbau. Wandbefestigung.

4750.001.020	Wand	perlmatt verchromt
4750.001.021		hochglanz verchromt

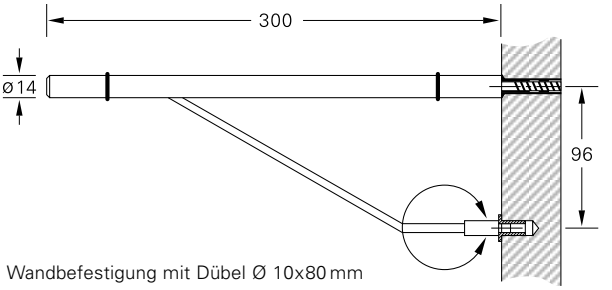

Wandbefestigung mit Dübel Ø 10x80mm

Best.-Nr.	Artikel	Oberflächen

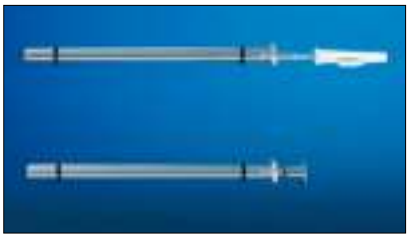

Tablarträger

NOVAGLAS II, der zierliche und tiefenunabhängige Träger für Glastablare

Variabel einsetzbar in allen Bereichen

Belastungsgruppe L85 – belastbar bis 85kg/m² bei gleichmäßg verteilter Last

Maximalabstand der Träger: 700mm

4750.001.009	Wand	perlmatt verchromt
4750.001.010		hochglanz verchromt
4750.001.011		edelstahl
4750.001.013	Paneel	perlmatt verchromt
4750.001.014		hochglanz verchromt
4750.001.015		edelstahl

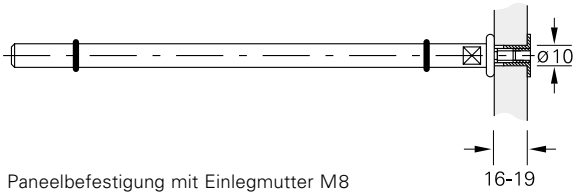

Paneelbefestigung mit Einlegmutter M8

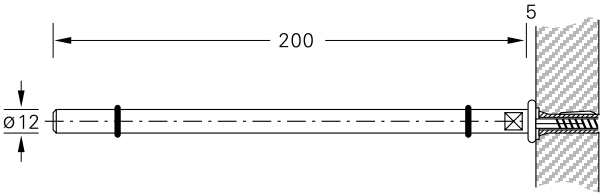

Wandbefestigung mit Dübel Ø 10x60mm
Nachträglich höhenverstellbar um 6mm

Konsolstütze – Paneel

Die neigungsverstellbare Konsolstütze zur Paneelbefestigung im Wohnbereich, sowie im Küchen- und Ladenbau. Paneelbefestigung.

4750.001.022	Paneel	perlmatt verchromt
4750.001.023		hochglanz verchromt

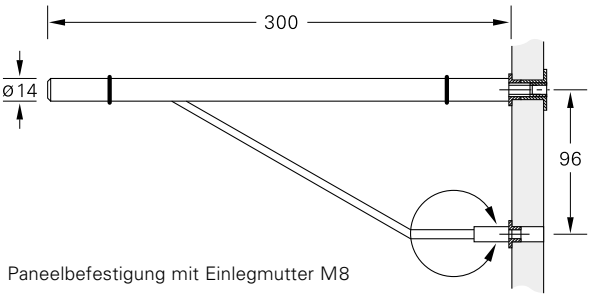

Paneelbefestigung mit Einlegmutter M8

Fragen Sie uns
auch nach **anderen**
Oberflächen!

Best.-Nr.	Artikel	Oberflächen

Glastablarträger PROFIL

Der Glastablarträger PROFIL zeichnet sich durch sein unaufdringliches Äußeres aus und verbreitet gleichzeitig mit seinem schimmernden Glanz ein edles Gesamtambiente.

Für Glasböden 8mm

Material: Aluminium gebeizt eloxiert

4750.001.024	Wand	gebeizt eloxiert
4750.001.025	Paneel	gebeizt eloxiert

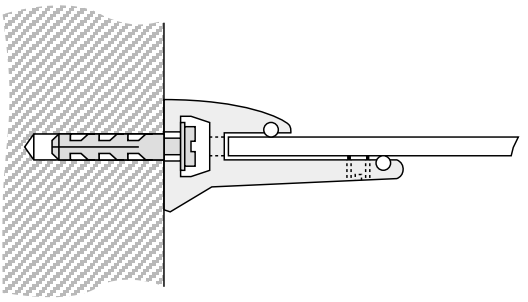

Wandbefestigung mit Dübel Ø 10x60mm

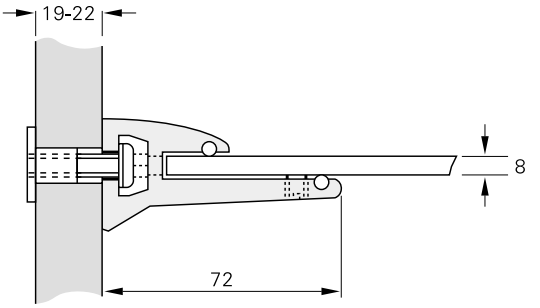

Paneelbefestigung mit Einlegmutter M8

Barkonsole schräg – Korpus

Unsere Barkonsole für Korpusbefestigung zeichnet sich durch ihre variable Einsatzfähigkeit aus. Sie ist überall dort einsetzbar, wo ein zusätzlicher Abstellplatz formschön hinzugefügt werden soll.

Durch ihre seitliche Anbringung kann die Konsole sowohl an einem Korpus, als auch an einer Wand montiert werden.

ø 35mm, Gesamthöhe der Konsole: 230mm, Neigung: 45°

4750.001.026		perlmatt verchromt
4750.001.027		hochglanz verchromt
4750.001.028	Adapterscheibe	perlmatt verchromt
4750.001.029	Adapterscheibe	hochglanz verchromt

Best.-Nr.	Artikel	Material/Oberflächen

Glasbodenträger

zum Anschrauben
für Glasdicke bis 9mm

4750.004.003 — Metallguss vernickelt

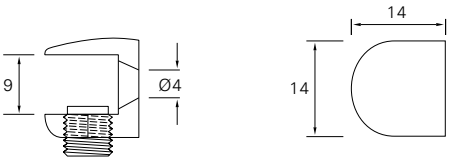

Glasbodenträger

zum Anschrauben
für Glasdicke bis 11mm

4750.004.004 — Metallguss verchromt

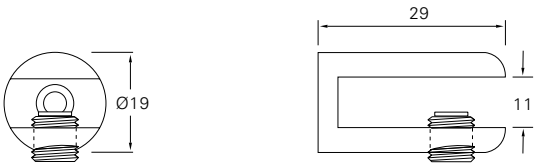

Fragen Sie uns auch nach **anderen Oberflächen**!

Best.-Nr.	Artikel	Material/Oberflächen

Glasbodenträger

zum Anschrauben
für Glasdicke bis 11mm

4750.004.005	Metallguss verchromt

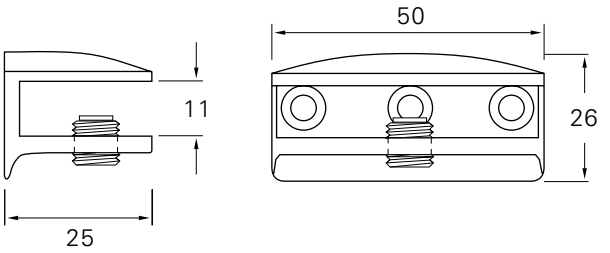

Glasbodenträger mit Sauger

für Ø 5mm Bohrung

3146.081.002	Metallguss vernickelt/Kunststoff ungefärbt

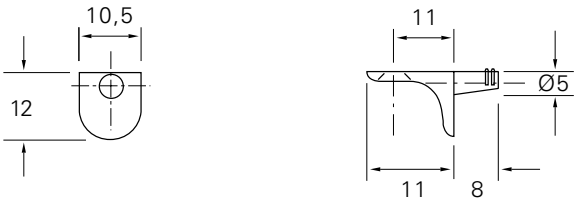

Best.-Nr.	Artikel	Material/Oberflächen

Spiegelprofil

7539.001.001		Aluminium, silberfarben eloxiert

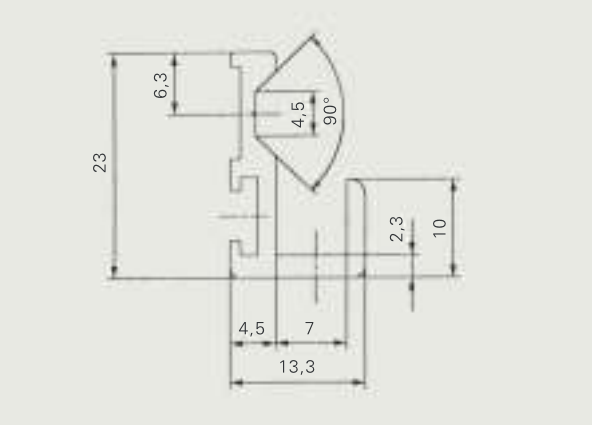

Endkappen für Spiegelprofil

7539.002.001	Ausführung R	Kunststoff matt verchromt
7539.002.011	Ausführung L	Kunststoff matt verchromt

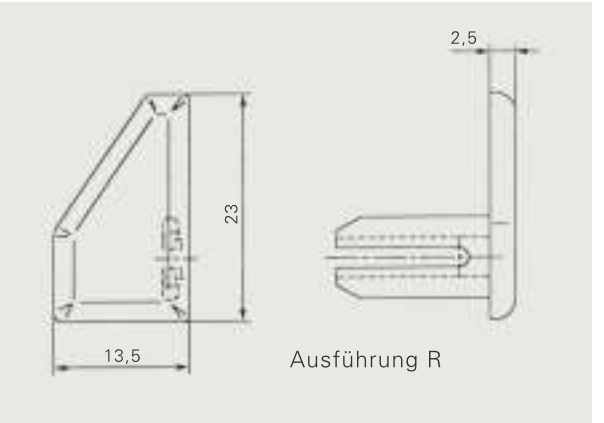

Fragen Sie uns auch nach **anderen Oberflächen!**

Lauschubschloss mit vielen Vorteilen für Vitrinenhersteller. 2.000 Varianten incl.

2.000 Varianten incl.

Zylinderschlösser
mit vielen Vorteilen –
für **Vitrinen**

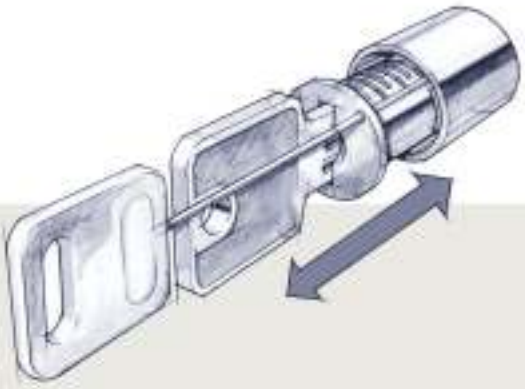

Wechselzylinder für Wendeschlüssel
mit 2.000 Schließvarianten

IMMER GUT IN FORM

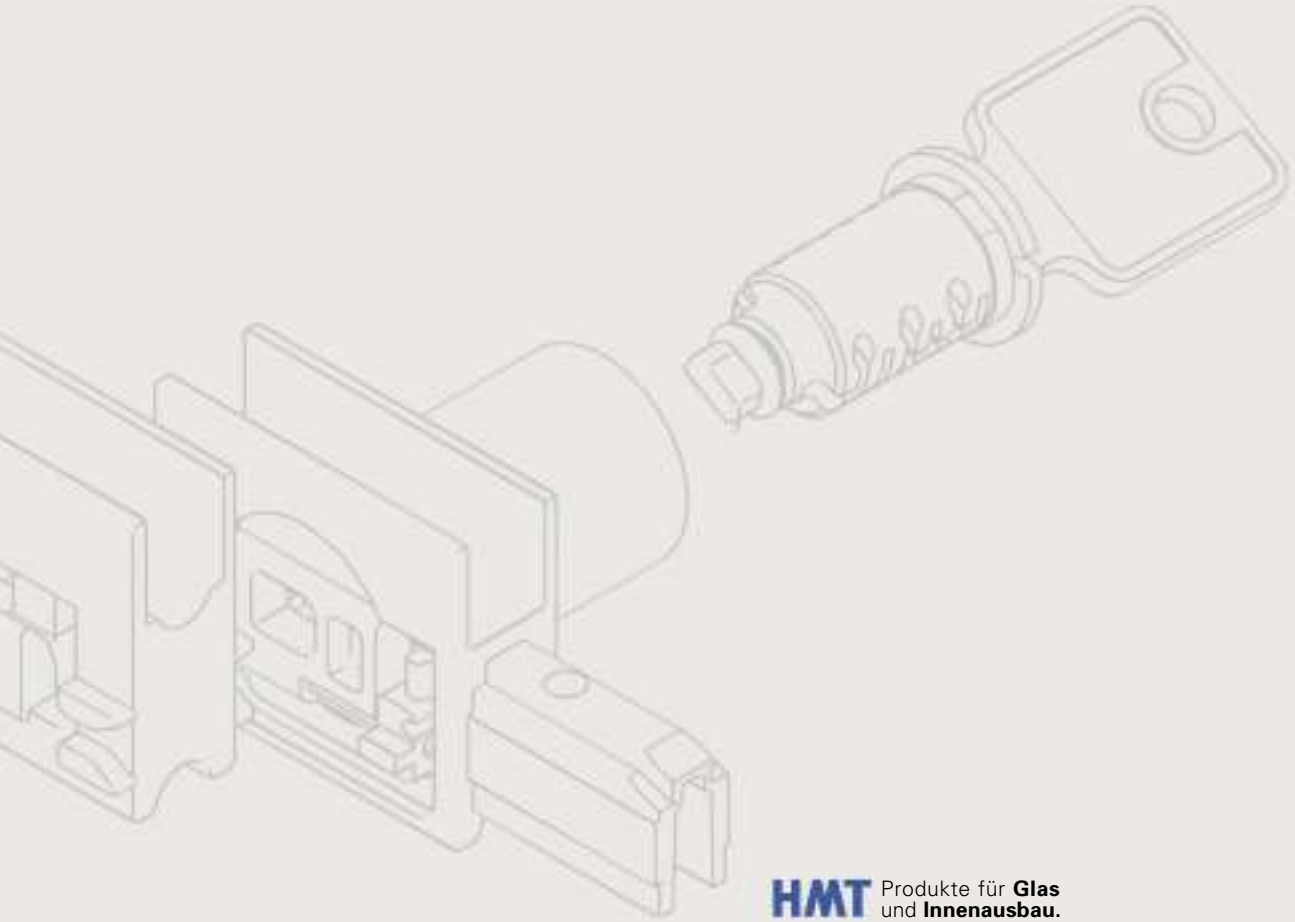

HMT Produkte für **Glas** und **Innenausbau.**

Sicher ist **sicher**

Zylinderschlösser mit vielen Vorteilen – für **Vitrinen**

Funktionssichere, universell einsetzbare Zylinderschlösser für Vitrinen und Glasschiebetüren.

Mehr Schließvarianten. Mit insgesamt 2.000 Varianten stehen 1.200 Schließungen mehr zur Verfügung als bei einem herkömmlichen System.

- Das fortschrittliche System mit sechs selbstsichernden, gegenläufig arbeitenden Plättchenzuhaltungen gewährleistet ein deutlich höheres Maß an innerer Sicherheit.

- Mit Hauptschließanlagen von HMT ist es möglich, unterschiedliche Schlösser mit Zylindern verschiedener Schließungen mittels eines Hauptschlüssels zu betätigen.
  Allen Anlagen sind Sicherungsscheine gegen das unbefugte Beschaffen der Schlüssel beigefügt.
  Ersatzschlüssel werden nur gegen Vorlage des Sicherungsscheines ausgehändigt.

Klappen Sie die **Preisliste**
und die **Oberflächen**-Übersicht aus,
und Sie haben **alles im Griff.**

Best.-Nr.	Artikel	Material/Oberflächen

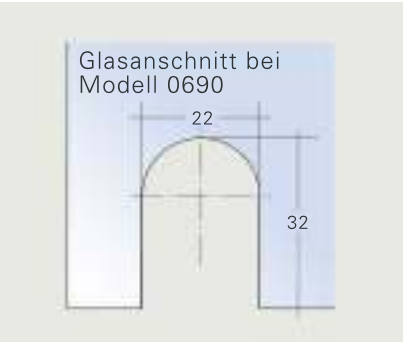

Glastürschloss mit Fallenriegel

für Glasdicken 6-10 mm, VCS18-Zylinder für
Wendeschlüssel, 2.000 Schließvarianten
VPE 10 Stück

0690.501	rechts	Metallguss, matt verchromt
0690.502	links	Metallguss, matt verchromt
0690.503	rechts	Metallguss, matt vermessingt
0690.504	links	Metallguss, matt vermessingt
0690.507	rechts	Metallguss, glanz vermessingt
0690.508	links	Metallguss, glanz vermessingt
0690.509	rechts	Metallguss, poliert glanzverchromt
0690.510	links	Metallguss, poliert glanzverchromt
0690.518	rechts	Metallguss, matt vernickelt
0690.519	links	Metallguss, matt vernickelt

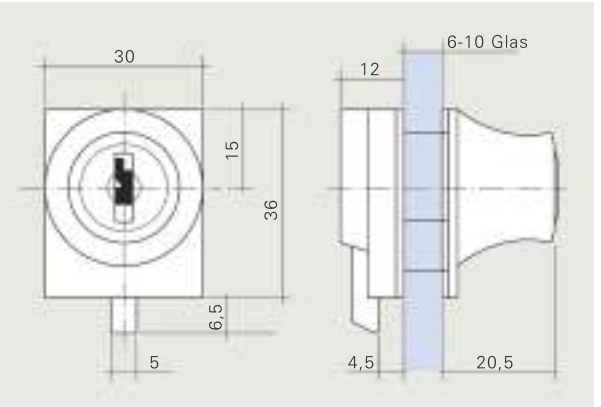

Schließbuchse

zum Einbohren für die Modelle 0689, 0690 und 0691
VPE 10 Stück

1085.001	rechts	Metallguss, matt vernickelt

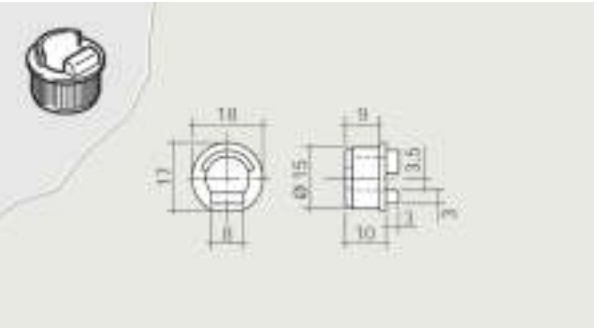

Fragen Sie uns
auch nach **anderen**
Oberflächen!

Klappen Sie die **Preisliste**
und die **Oberflächen**-Übersicht aus,
und Sie haben **alles im Griff.**

Best.-Nr.	Artikel	Material / Oberflächen

Glastürschloss mit Schließdorn

für Glasdicken 4-6 mm, VCS18-Zylinder für Wendeschlüssel, 2.000 Schließvarianten, VPE 10 Stück

0689.503	rechts	Metallguss, matt vernickelt
0689.511	links	Metallguss, matt vernickelt
0689.521	rechts	Metallguss, poliert glanzverchromt
0689.522	links	Metallguss, poliert glanzverchromt
0689.545	rechts	Metallguss, matt schwarz
0689.546	links	Metallguss, matt schwarz

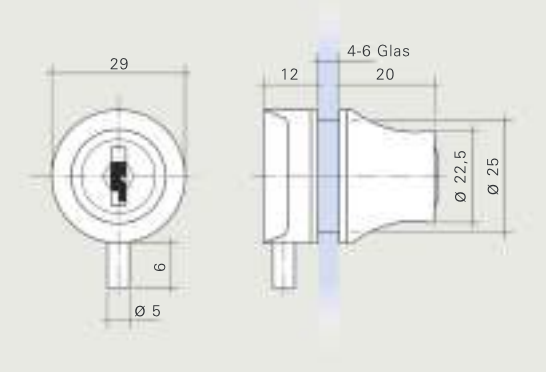

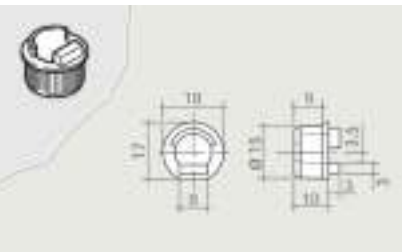

Schließbuchse

zum Einbohren für die Modelle 0689, 0690 und 0691
VPE 10 Stück

1085.001	rechts	Metallguss, matt vernickelt

Klappen Sie die **Preisliste**
und die **Oberflächen**-Übersicht aus,
und Sie haben **alles im Griff.**

Best.-Nr.	Artikel	Material/Oberflächen

Glastürschloss mit Drehriegel

Schließweg 90°
für Glasdicken 4-10 mm, für VCS18-Wechselzylinder,
Wendeschlüssel, 2.000 Schließvarianten,
VPE 10 Stück

0797.517.001	Metallguss, matt vernickelt

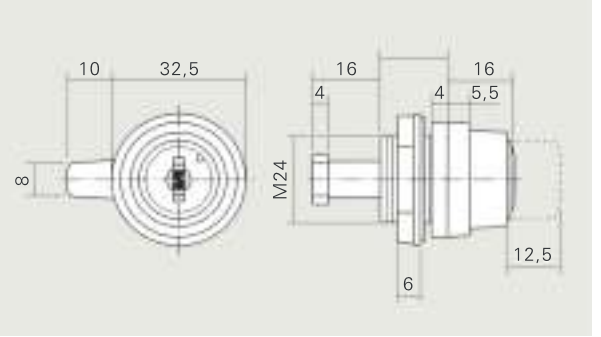

Zylinderkern

0060.501	Metallguss, matt vernickelt

muss separat bestellt werden

Schließwinkel

zum Aufschrauben

1360.003	Stahl, vernickelt

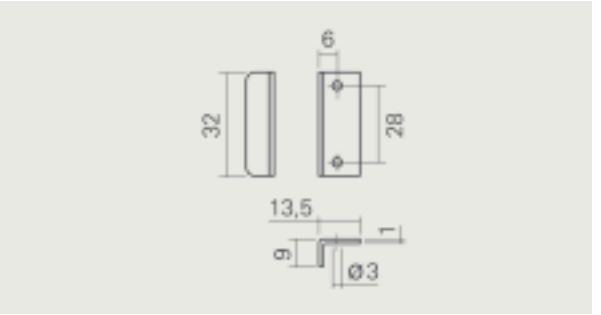

Klappen Sie die **Preisliste**
und die **Oberflächen**-Übersicht aus,
und Sie haben **alles im Griff.**

Best.-Nr.	Artikel	Material/Oberflächen

Glastürschloss mit Fallenriegel

für Glasdicken 4-8 mm, VCS18-Zylinder für Wendeschlüssel, 2.000 Schließvarianten
VPE 10 Stück

0691.501	rechts | oben	Metallguss, matt verchromt
0691.502	rechts | unten	Metallguss, matt verchromt
0691.503	links | oben	Metallguss, matt verchromt
0691.504	links | unten	Metallguss, matt verchromt

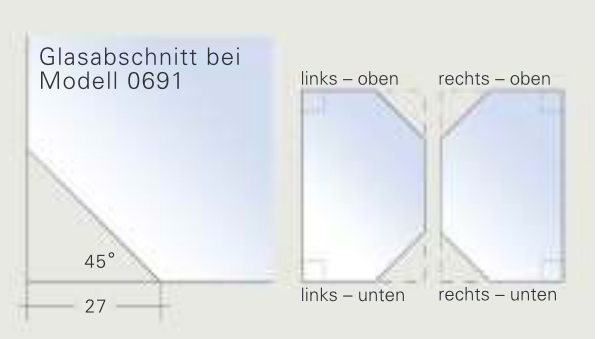

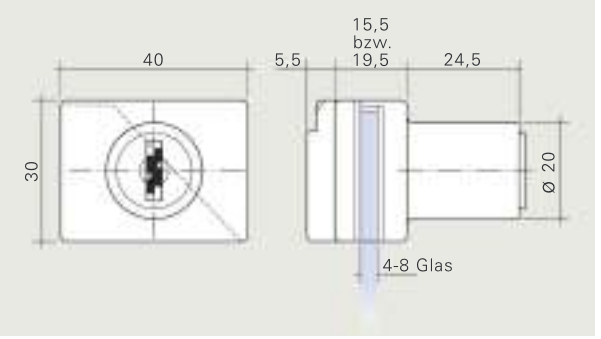

Schließbuchse

zum Einbohren für die Modelle 0689, 0690 und 0691
VPE 10 Stück

1085.001	rechts	Metallguss, matt vernickelt

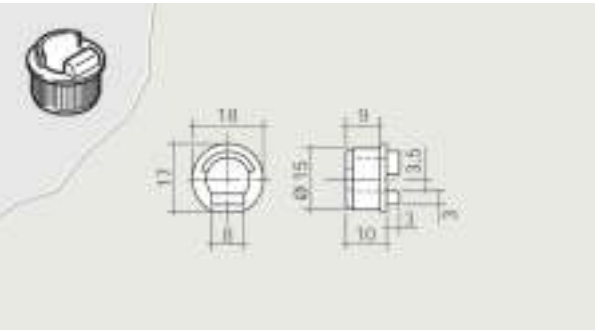

Fragen Sie uns
auch nach **anderen**
Oberflächen!

Klappen Sie die **Preisliste** aus
und Sie haben **alles im Griff.**

Best.-Nr.	Artikel	Material/Oberflächen

Glastürschloss für Doppeltüren mit Fallenriegel

für Glasdicken 4-8 mm, VCS18-Zylinder für
Wendeschlüssel, 2.000 Schließvarianten
VPE 10 Stück

0691.551	rechts | oben	Metallguss, matt verchromt
0691.552	rechts | unten	Metallguss, matt verchromt

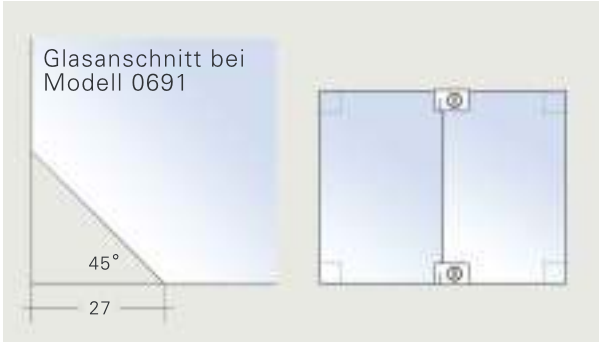

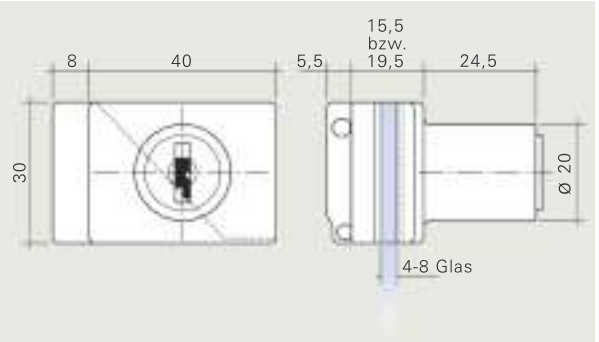

Schließbuchse

zum Einbohren für die Modelle 0689, 0690 und 0691
VPE 10 Stück

1085.001	rechts	Metallguss, matt vernickelt

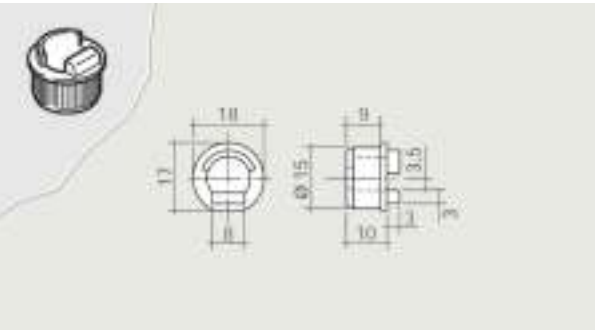

Fragen Sie uns
auch nach **anderen**
Oberflächen!

Klappen Sie die **Preisliste** aus
und Sie haben **alles im Griff.**

Best.-Nr.	Artikel	Material/Oberflächen

Hebelriegelschloss

– ohne Riegel – mit VCS 18-Schließzylinder, Schließweg 180°, 2000 Schließvarianten möglich, rechts oder links verwendbar, mit Gummiring, bis 10 mm Glasdicke, VPE 10 Stück

0869.544	Metallguss, glanzvernickelt

Glasbohrung Ø 19 mm

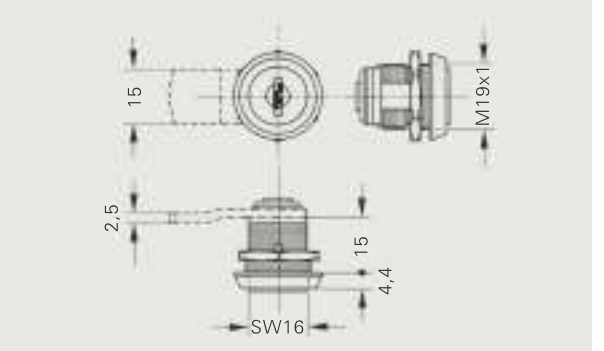

Verdrehsicherung

für Hebelriegelschloss

0869.101.001	Edelstahl, satiniert

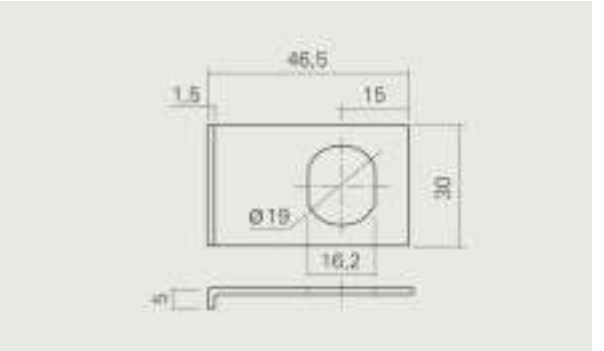

Achtung:
Zylinderschlüssel müssen bei allen Schlössern separat bestellt werden. Sonst liefern wir ohne Rückfrage Modell 1550.001.

	Best.-Nr.	Artikel	Material/Oberflächen
		Riegel für Hebelriegelschloss 0869	
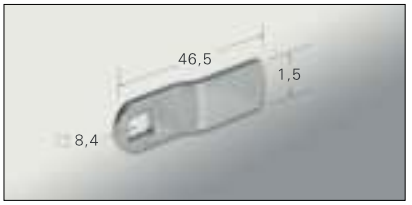	0869.002.024		gekröpft, 2,5 mm
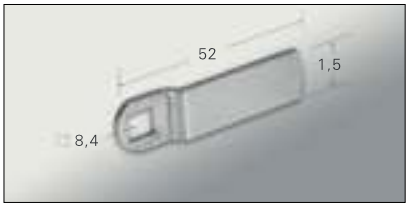	0869.002.020		gekröpft, 5 mm
	0869.002.017		gekröpft, 7 mm
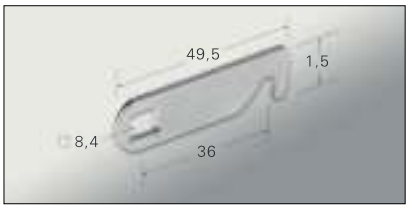	0869.002.028		gerade mit Nase, 3,8 mm

Klappen Sie die **Preisliste** aus
und Sie haben **alles im Griff.**

Best.-Nr.	Artikel	Material/Oberflächen

Glasschiebetürschloss

Druck-Drehbetätigung,
für Glasdicken 4-10 mm, für VCS18-Wechselzylinder,
Wendeschlüssel, 2.000 Schließvarianten,
VPE 10 Stück

0797.516.001		Metallguss, matt vernickelt
0060.501	Zylinderkern *muss separat bestellt werden*	Metallguss, matt vernickelt

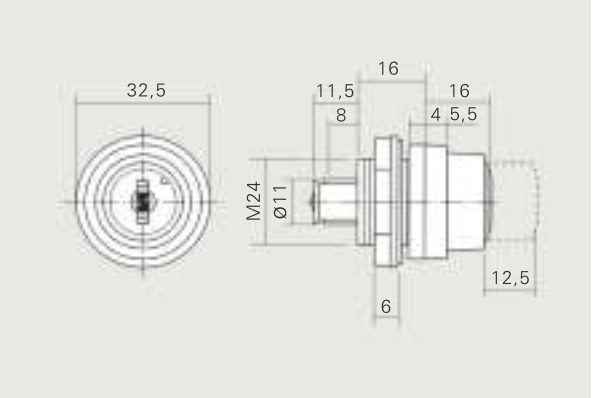

Achtung:
Zylinderschlüssel müssen bei allen Schlössern separat bestellt werden. Sonst liefern wir ohne Rückfrage Modell 1550.001.

Best.-Nr.	Artikel	Material/Oberflächen

Glasschiebetürschloss mit Zahnstange

für Glasdicken 4-8 mm, zum Aufklemmen auf die Glasscheibe, für Glasüberstand 19-32 mm, VCS18-Zylinder für Wendeschlüssel, 2.000 Schließvarianten, VPE 1 Stück

Zahnstange:

0680.501	102 mm	Metallguss, vernickelt
0680.502	125 mm	Metallguss, vernickelt

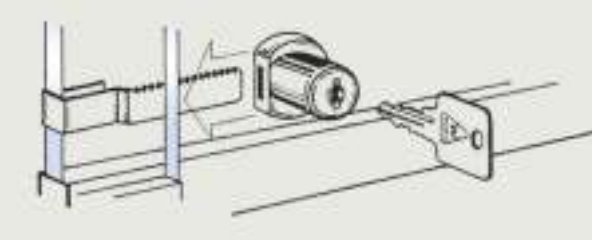

Vitrinenschloss

für Glasdicken 4, 6 und 8 mm, zum Auflkemmen auf die Glasscheibe,für Glasüberstand 19-32 mm, VCS18-Zylinder für Wendeschlüssel, 2.000 Schließ-varianten, VPE 10 Stück

für Glasdicke:

0687.501	4 mm	Metallguss, vernickelt
0687.502	6 mm	Metallguss, vernickelt
0687.503	8 mm	Metallguss, vernickelt
0687.508	4 bzw. 6 mm	Metallguss, vernickelt
0687.507	6 bzw. 8 mm	Metallguss, vernickelt

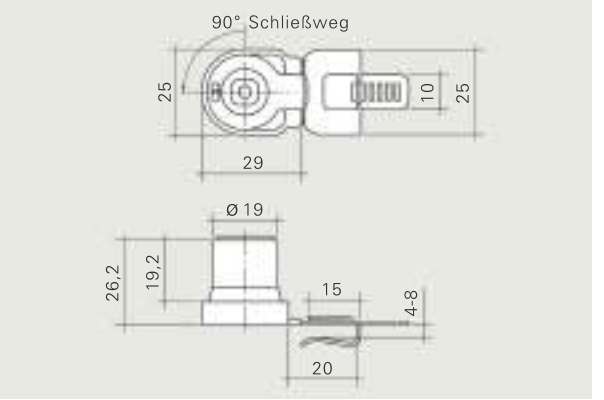

Klappen Sie die **Preisliste**
und die **Oberflächen**-Übersicht aus,
und Sie haben **alles im Griff.**

Best.-Nr.	Artikel	Material/Oberflächen

Dock-Laufschuhschloss

für Lauschuh-Modell 6340,
VCS18-Wechselzylinder für Wendeschlüssel,
2.000 Schließvarianten, rechts und links verwendbar,
VPE 10 Stück

0676.502.001		Metallguss, matt verchromt
	für System 6340, Laufschienenabstand 14,5 mm	
0676.552.001		Metallguss, matt verchromt
	für System 6317, Laufschienenabstand 15,2 mm	
0060.505	Zylinderkern	Metallguss matt verchromt
	muss separat bestellt werden	

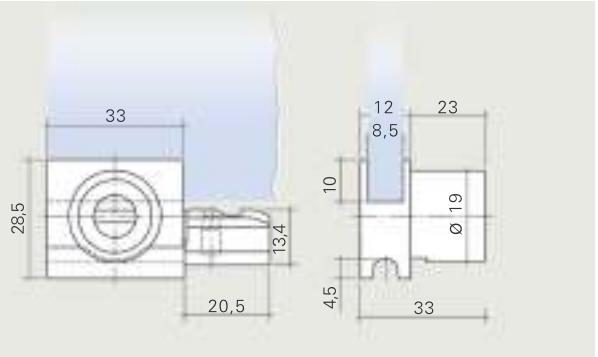

Ermittlung der Laufschuhmaße:

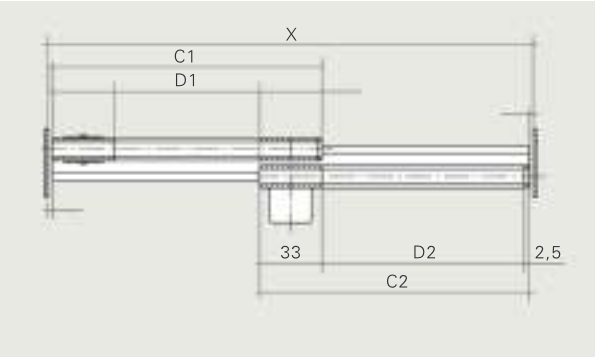

Best.-Nr.	Artikel	Material/Oberflächen

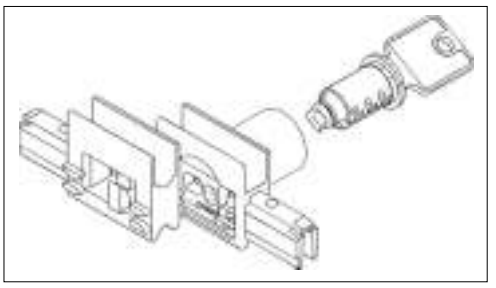

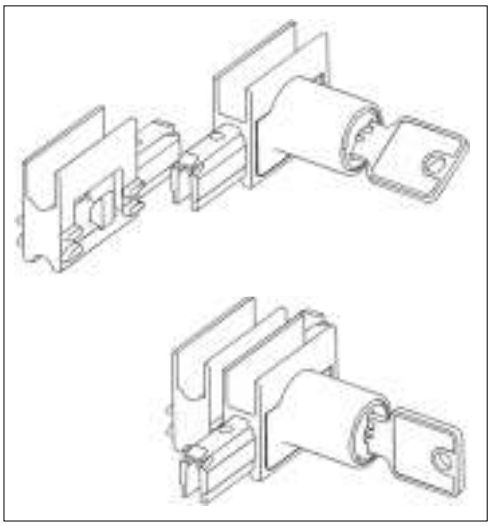

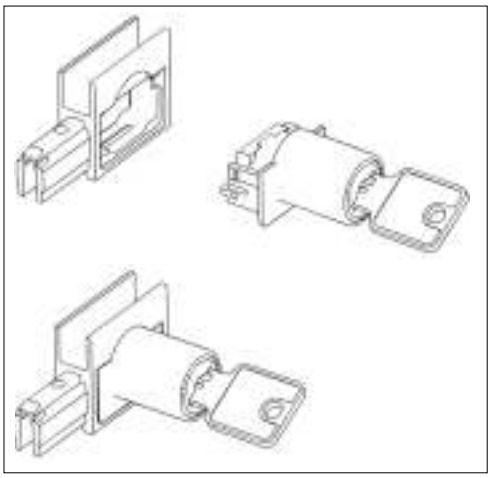

Aushängesicherung
Sicherheit gegen Aushebeln der Schiebetüren. Vorderer und hinterer Laufschuh werden durch den Schließvorgang miteinander verbunden, manipulierte Einbrüche sind so ausgeschlossen.

Transportsicherung
Sicherung der Schiebetüren während des Transports mittels Transportsicherung

Schließzylinder mit Verschlußelement
werden erst bei Inbetriebnahme in das Adapterteil geklippt.

Vorteile
- flächenbündige Laufschuhe bis zur Erstbenutzung der Vitrine,
- kein vorstehendender Schließzylinder,
- keine Beschädigungen und keine Verpackungsprobleme

Einsatzmöglichkeiten wahlweise rechts oder links
= 50 % Lagerkostenersparnis

Mehr Montagekomfort
VCS18 ist ein modernes Zylindersystem, bei dem der Zylinder in einen Mantel und einen Kern getrennt ist. Der Zylinderkern läßt sich schnell und bequem in den Zylindermantel einrasten bzw. austauschen. Entsichert und herausgenommen wird der Kern, indem Auslösenadel und passender Schlüssel gemeinsam eingesetzt werden. Als Schließelement dient ein benutzerfreundlicher Wendeschlüssel.

Laufschuhschloss

für Laufschuh-Modell 6340, mit Glasnut, VCS18-Zylinder für Wendeschlüssel, 2.000 Schließvarianten, rechts und links umbaubar, VPE 10 Stück

0677.501	rechts	Metallguss, matt verchromt
0677.502	links	Metallguss, matt verchromt

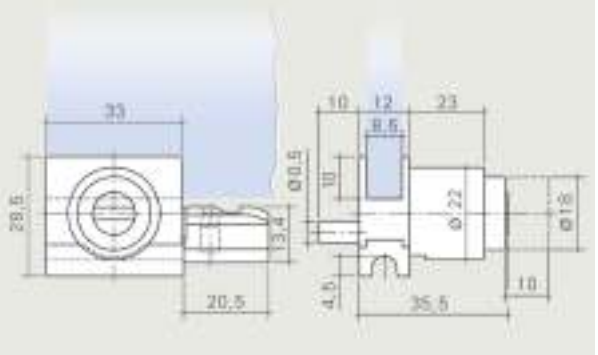

Ermittlung der Schließdornbohrung:

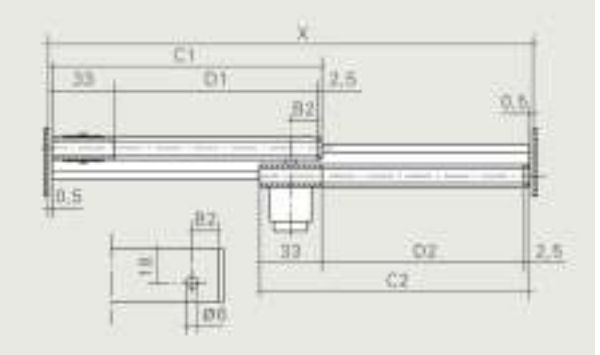

Laufschuhschloss

für Laufschuh-Modell-Nr. 6303, VCS18-Zylinder für Wendeschlüssel, 2.000 Schließvarianten, rechts und links umbaubar, Metallguss, VPE 10 Stück

0681.500	rechts / links	Metallguss, matt verchromt

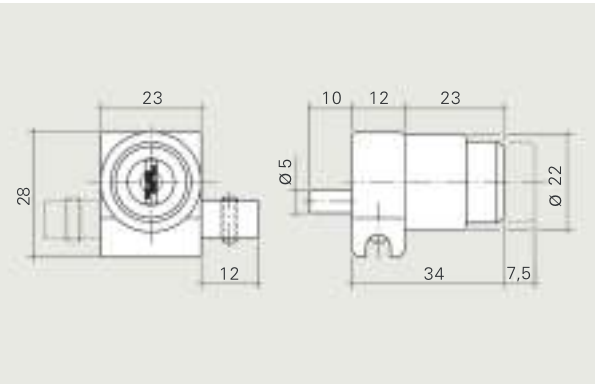

Ermittlung der Schließdornbohrung:

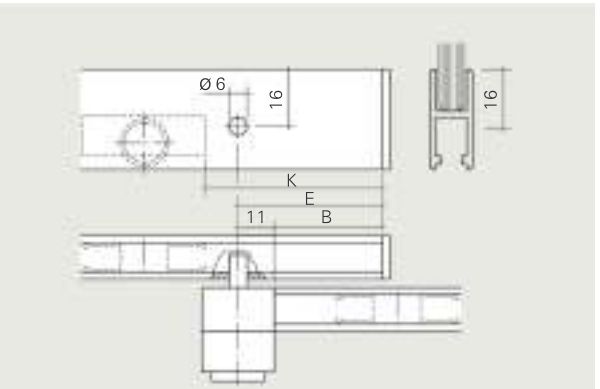

B Glasüberlappung (z.B. 30 mm)
E Position Bohrloch
K Anstand Rollenstück von der Laufschuhstirnseite

Best.-Nr.	Artikel	Material/Oberflächen

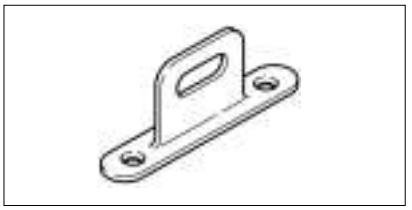

Aushängesicherung für Laufschuhschlösser

mit Schließdorn, wird auf die Laufschiene montiert, Metallguss, VPE 100 Stück

6303.022.050	für 0677	matt verchromt
6303.022.001	für 0681	matt verchromt

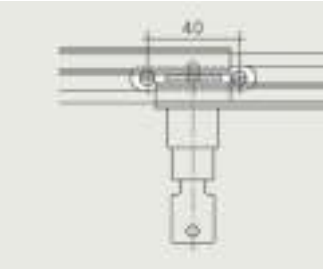

Glasschiebetürschloss

zum Einboren, für Glasdicken 4-8 mm, HUWIL-Zylinder, 200 Schließvarianten, VPE 10 Stück

0688.001	Messing, vernickelt

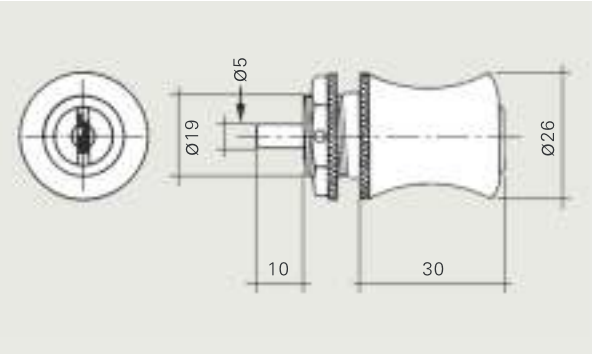

Klappen Sie die **Preisliste**
und die **Oberflächen**-Übersicht aus,
und Sie haben **alles im Griff.**

Best.-Nr.	Artikel	Material / Oberflächen

Zylindersperrer mit Hülse

für Glasdicken 5-8 mm, HUWIL-Zylinder,
200 Schließvarianten, VPE 10 Stück

0622.001.400	Sperrer: Messing	vernickelt
0624.002.003	Hülse: Kunststoff	matt verchromt

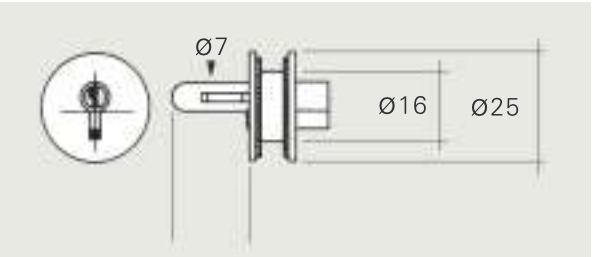

Zylinder-Wendeschlüssel

für VCS18-Zylinder

1550.001	Stahl, vernickelt

Zylinder-Wendeschlüssel

Schlüsselkopf klappbar, für VCS18-Zylinder

1550.101	Stahl, vernickelt / Kunststoff, schwarz

Achtung:
Zylinderschlüssel müssen bei allen Schlössern separat bestellt werden. Sonst liefern wir ohne Rückfrage Modell 1550.001.

Beschläge für Glasschiebetüren im Baukastenprinzip. Durchdachte Systemkompo

Bester Führungs**stil**

Beschläge für
Glas**schiebetüren** im
Baukastenprinzip

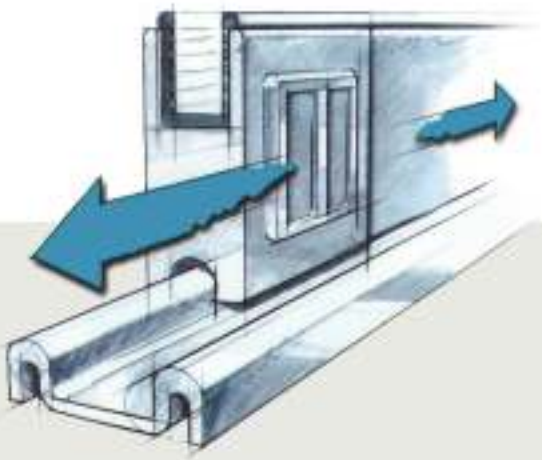

Durchdachte Systemkomponenten
für eine schnelle und kostengünstige
Montage.

IMMER GUT IN FORM

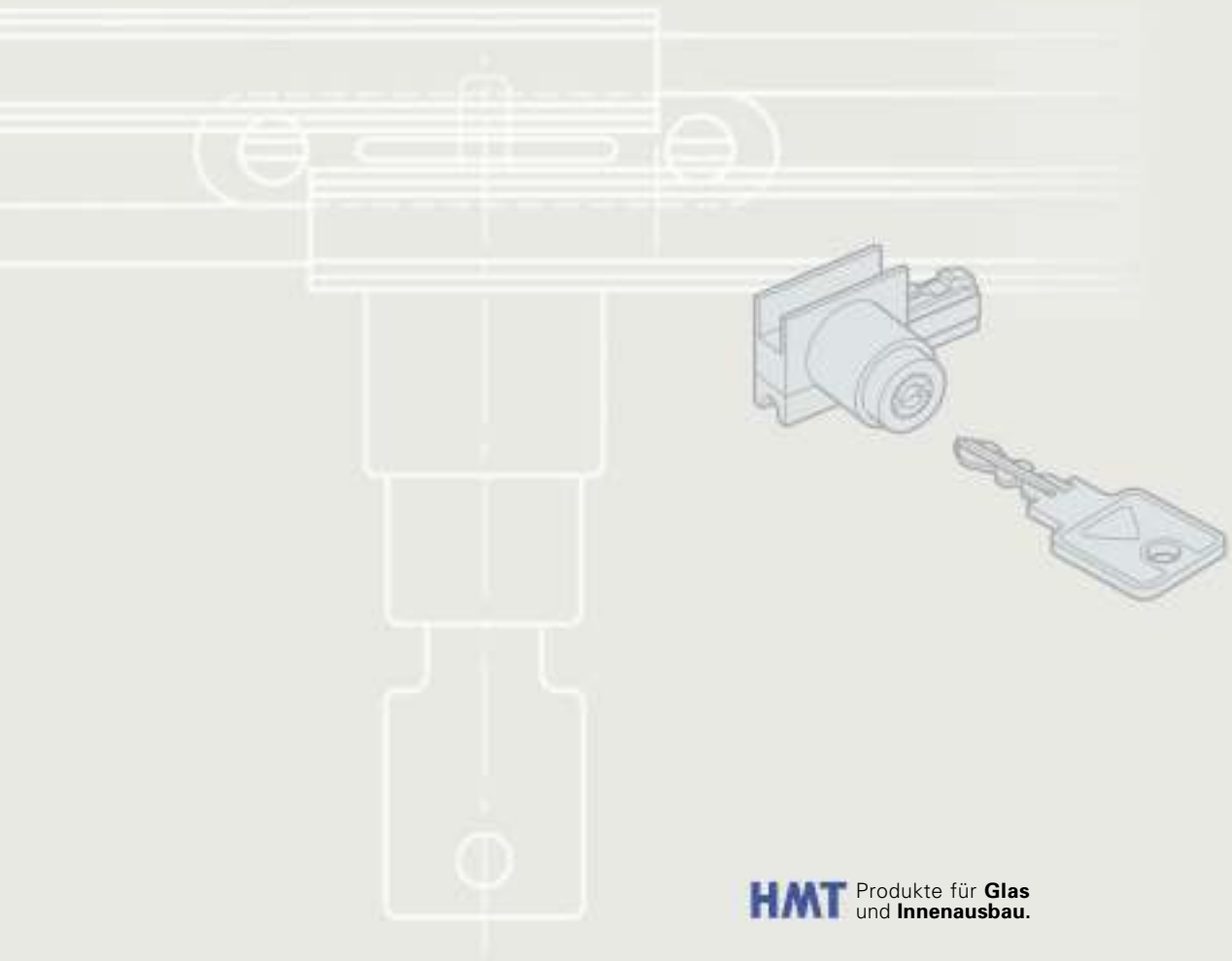

HMT Produkte für **Glas**
und **Innenausbau.**

Auf sicheren **Schienen**

Beschläge für Glas**schiebetüren** im **Baukasten**prinzip

Glasschiebetürbeschläge für Vitrinen, Durchreichen, Schiebefenster und konstruktive Lösungen im Laden- und Messebau.

Nahezu verschleissfrei durch eloxierte bzw. galvanisierte Beschlagkomponenten.

- Kunststoffummantelte Stahlkugellagerrollen mit 25 kg Tragfähigkeit.
- Exakte Zwangsführung der Laufwerke auf gewölbter Lauffläche.
- Montagefreundliche Endstücke, Laufschuhgriffe und Zylinderschlösser mit und ohne Glasnut.
- Geeignet für Glasdicken 5-8 mm.

Klappen Sie die **Preisliste**
und die **Oberflächen**-Übersicht aus,
und Sie haben **alles im Griff.**

Best.-Nr.	Artikel	Oberflächen

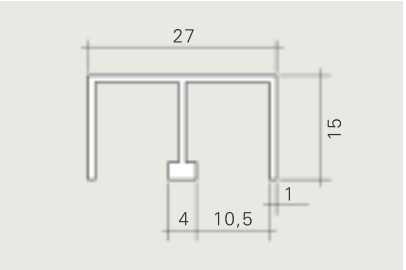

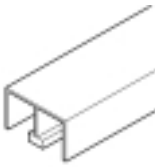

Führungsschiene

Aluminium, VPE 10 Stück à 5.000 mm

	für Glasdicke:	
6303.209.002	5/6 + 8 mm	poliert, silberfarben eloxiert
6303.209.082	5/6 + 8 mm	gebeizt, silberfarben eloxiert
6303.209.090	5/6 + 8 mm	edelstahloptik

Klapperschutz und Aushängesicherung

Kunststoff, VPE 100 Stück

	für Glasdicke:	
6340.052.001	5/6 mm	ungefärbt
6340.052.002	8 mm	ungefärbt

Klemmprofil für Laufschuh

Kunststoff, VPE 50 m

	für Glasdicke:	
6303.015.001	6mm	ungefärbt
6303.015.005	5 mm	ungefärbt

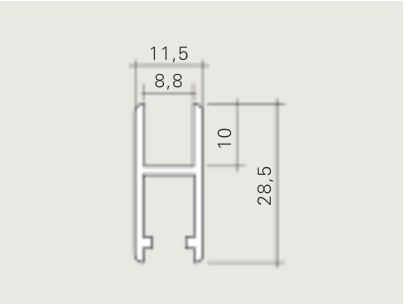

Laufschuh

Aluminium, VPE 10 Stück à 5.000 mm

	für Glasdicke:	
6340.002.001	5/6 + 8 mm	poliert, silberfarben eloxiert
6340.002.005	5/6 + 8 mm	gebeizt, silberfarben eloxiert
6340.002.012	5/6 + 8 mm	edelstahloptik

Rollenstück

Käfig Federstahl, mit Stahlkugellagerrolle, kunststoff-ummantelt, max. Belastung ca. 12,5 kg, VPE 100 Stück

6340.004.002		verzinkt

Best.-Nr.	Artikel	Oberflächen

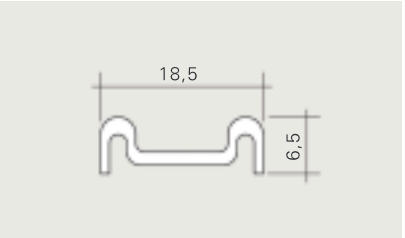

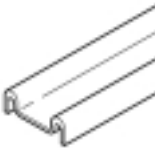

Laufschiene

Aluminium, VPE 10 Stück à 5.000 mm

6303.201.002		poliert, silberfarben eloxiert
6303.201.005		gebeizt, silberfarben eloxiert

Montagehilfe für Rollenstück

Kunststoff, VPE 10 Stück

6340.031.001		ungefärbt

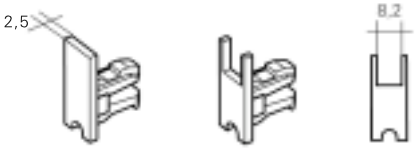

1 2

Endstück

Kunststoff, VPE 100 Stück

6340.005.005	geschlossen	matt verchromt
6340.005.001	mit Glasnut	matt verchromt

zu 1

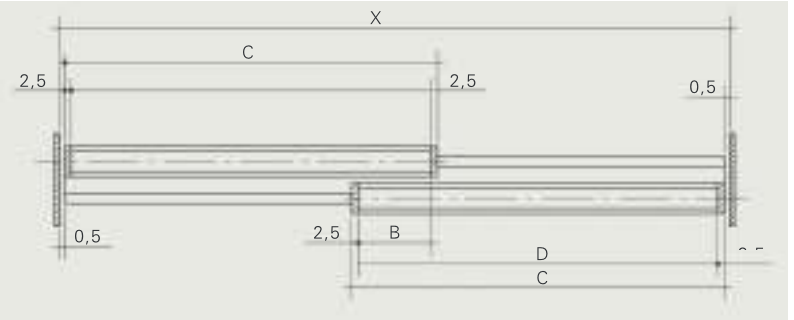

zu 2

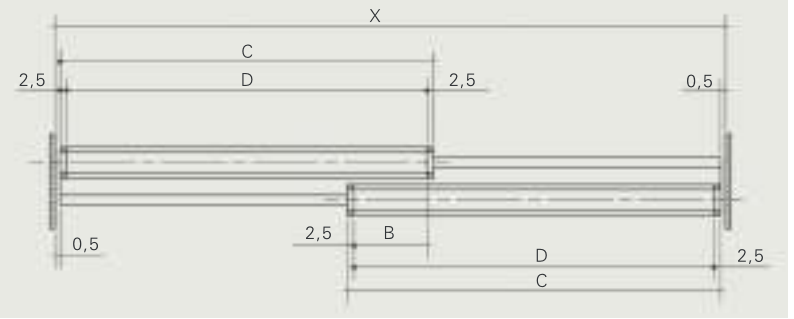

Hinweis:
Staubschutzleisten siehe S. 5.14

Best.-Nr.	Artikel	Oberflächen

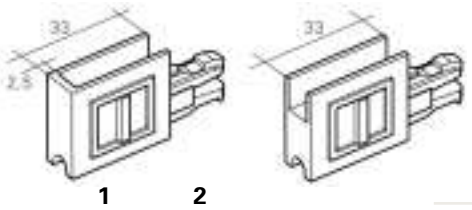

Laufschuhgriff

Kunststoff, VPE 50 Stück

6340.100.005	geschlossen	matt verchromt
6340.100.001	mit Glasnut	matt verchromt

Technischer Hinweis:

Scheibenhöhe bei Montage mit Klemmprofil = Einbauhöhe – 33mm

ohne Klemmprofil = Einbauhöhe – 31mm

zu 1

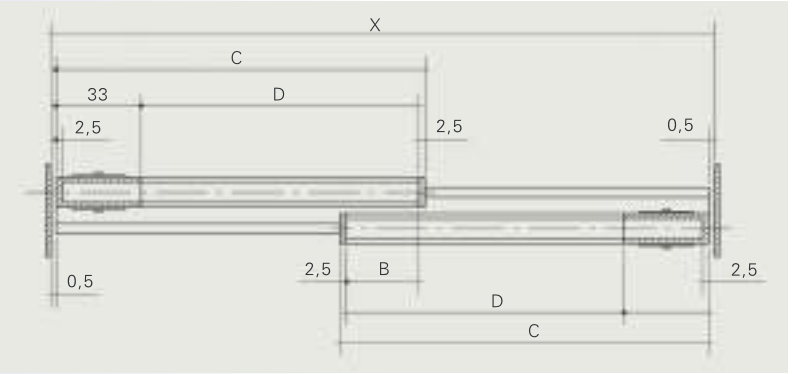

zu 2

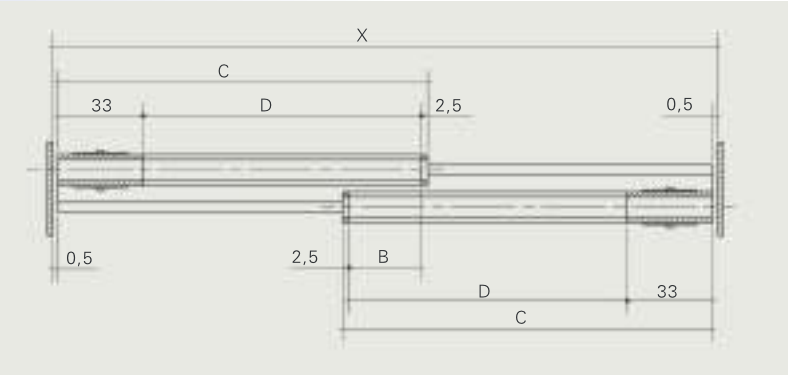

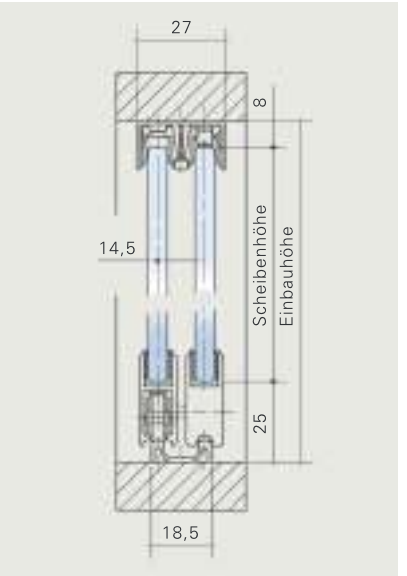

Klappen Sie die **Preisliste**
und die **Oberflächen**-Übersicht aus,
und Sie haben **alles im Griff.**

Best.-Nr.	Artikel	Oberflächen

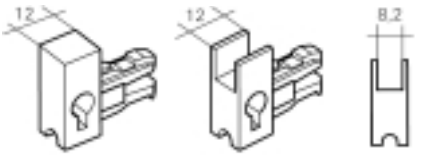

1 2

Endstück für Laufschuhsperrer

Kunststoff, VPE 10 Stück

6340.005.105	geschlossen	matt verchromt
6340.005.101	mit Glasnut	matt verchromt

zu 1

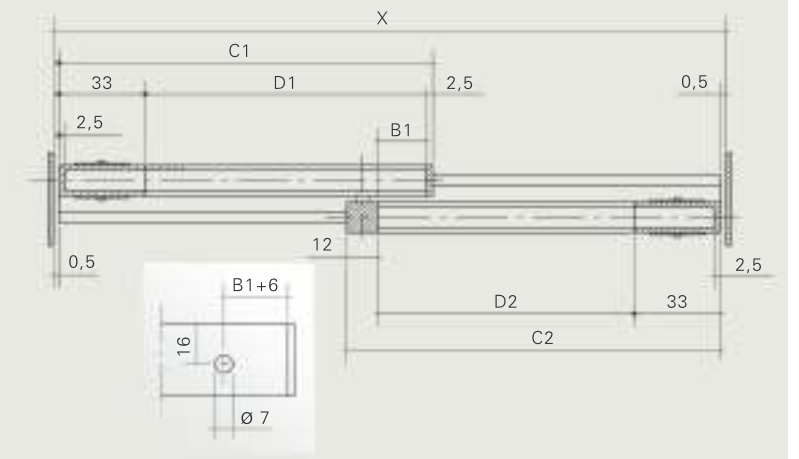

zu 2

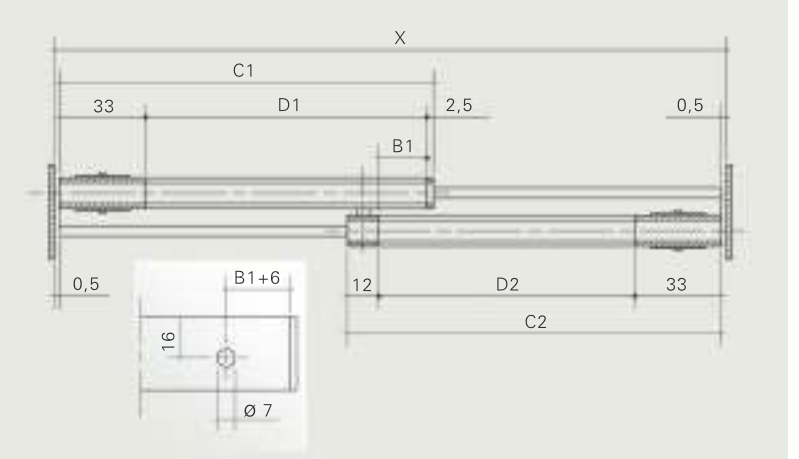

Laufschuhsperrer

für Endstück 6340.005.XXX,
mit 2 Schlüsseln, 12 Schließvarianten, VPE 10 Stück

0625.006	Messing, vernickelt

Best.-Nr.	Artikel	Oberflächen

Laufschuhschloss

für Laufschuh-Modell 6340, mit Glasnut, VCS18-Wechselzylinder für Wendeschlüssel, 2.000 Schließvarianten, rechts und links umbaubar, Metallguss, VPE 10 Stück

0677.501	rechts	matt verchromt
0677.502	links	matt verchromt

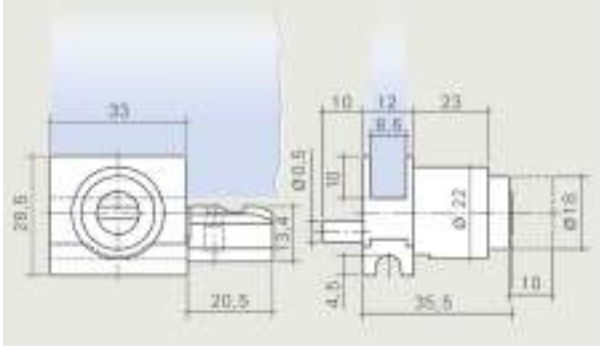

Ermittlung der Schließdornbohrung:

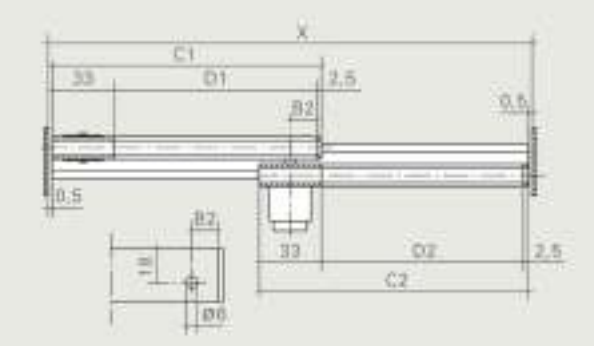

passender Zylinder-Wendeschlüssel

1550.001	Stahl, vernickelt

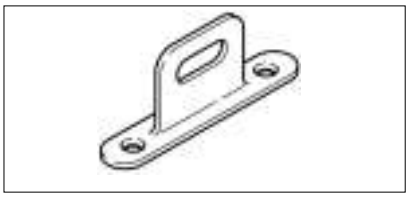

Aushängesicherung für Laufschuhschloss

mit Schließdorn, wird auf die Laufschiene montiert, Metallguss, VPE 100 Stück

6303.022.050	für 0677	matt verchromt

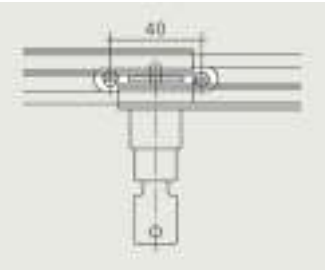

Achtung:
Zylinderschlüssel müssen bei allen Schlössern separat bestellt werden. Sonst liefern wir ohne Rückfrage Modell 1550.001.

Klappen Sie die **Preisliste** aus
und Sie haben **alles im Griff.**

Best.-Nr.	Artikel	Material/Oberflächen

Dock-Laufschuhschloss

für Laufschuh-Modell 6340, VCS18-Wechselzylinder für Wendeschlüssel, 2.000 Schließvarianten, rechts und links verwendbar, VPE 10 Stück

0676.502.001		Metallguss, matt verchromt
	für System 6340, Laufschienenabstand 14,5 mm	
0676.552.001		Metallguss, matt verchromt
	für System 6317, Laufschienenabstand 15,2 mm	
0060.505	Zylinderkern	Metallguss matt verchromt
	muss separat bestellt werden	

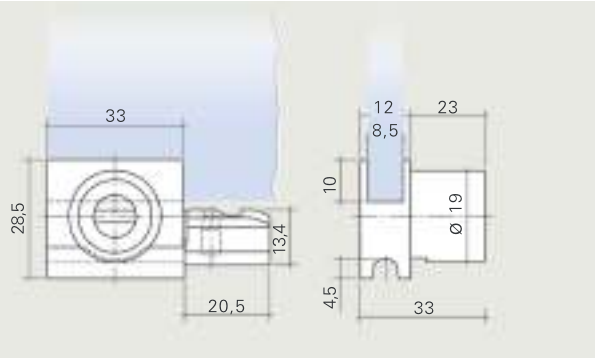

Ermittlung der Laufschuhmaße:

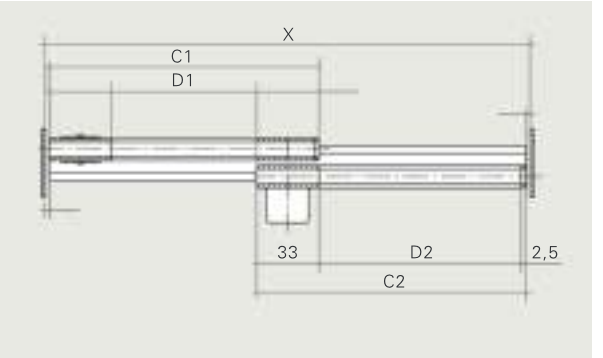

Best.-Nr.	Artikel	Material/Oberflächen

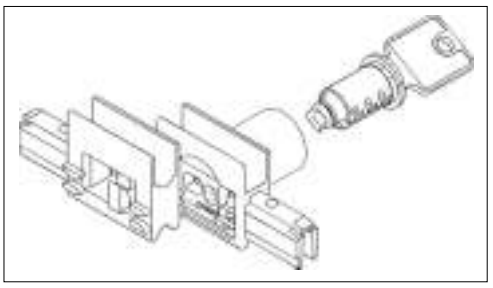

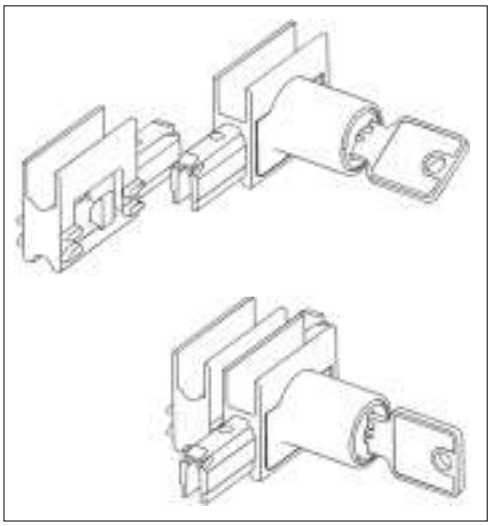

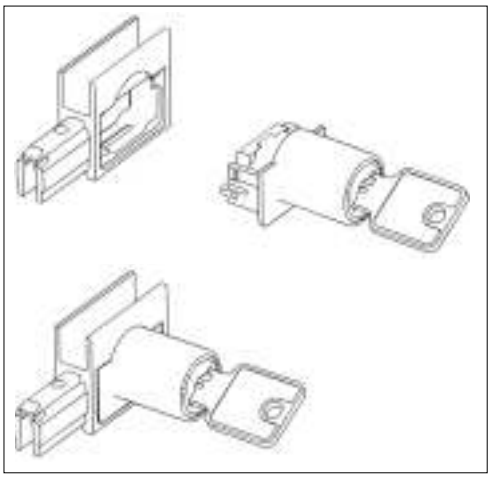

Aushängesicherung
Sicherheit gegen Aushebeln der Schiebetüren. Vorderer und hinterer Laufschuh werden durch den Schließvorgang miteinander verbunden, manipulierte Einbrüche sind so ausgeschlossen.

Transportsicherung
Sicherung der Schiebetüren während des Transports mittels Transportsicherung

Schließzylinder mit Verschlußelement
werden erst bei Inbetriebnahme in das Adapterteil geklippt.

Vorteile
- flächenbündige Laufschuhe bis zur Erstbenutzung der Vitrine,
- kein vorstehendender Schließzylinder,
- keine Beschädigungen und keine Verpackungsprobleme

Einsatzmöglichkeiten wahlweise rechts oder links
= 50 % Lagerkostenersparnis

Mehr Montagekomfort
VCS18 ist ein modernes Zylindersystem, bei dem der Zylinder in einen Mantel und einen Kern getrennt ist. Der Zylinderkern läßt sich schnell und bequem in den Zylindermantel einrasten bzw. austauschen. Entsichert und herausgenommen wird der Kern, indem Auslösenadel und passender Schlüssel gemeinsam eingesetzt werden. Als Schließelement dient ein benutzerfreundlicher Wendeschlüssel.

	Best.-Nr.	Artikel	Oberflächen

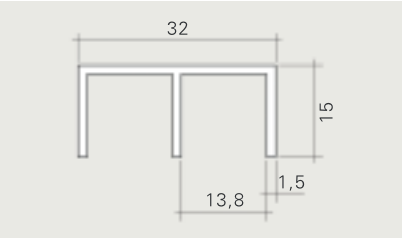

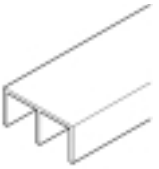

Führungsschiene

Aluminium, VPE 10 Stück à 5.000 mm

	für Glasdicke:	
6317.009.001	6 + 8 mm	poliert, silberfarben eloxiert
6317.009.007	6 + 8 mm	gebeizt, silberfarben eloxiert

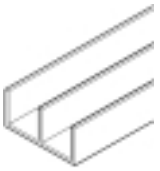

Rahmenprofil

Aluminium, VPE 10 Stück à 5.000 mm

	für Glasdicke:	
6317.009.001	6 + 8 mm	poliert, silberfarben eloxiert
6317.009.007	6 + 8 mm	gebeizt, silberfarben eloxiert

Klapperschutz

zum Aufklemmen für Modell 6317, Kunststoff, VPE 100 Stück

	für Glasdicke:	
6317.006	6 mm	ungefäbt
6317.008	8 mm	ungefäbt

Klemmprofil für Laufschuh

Kunststoff, VPE 50 m

	für Glasdicke:	
6303.015.001	6 mm	ungefärbt

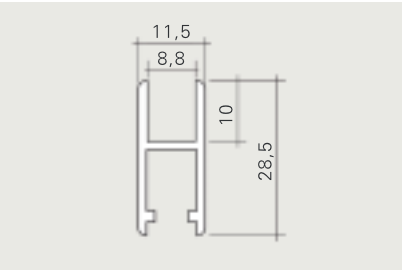

Laufschuh

Aluminium, VPE 10 Stück à 5.000 mm

	für Glasdicke:	
6340.002.001	6 + 8 mm	poliert, silberfarben eloxiert
6340.002.005	6 + 8 mm	gebeizt, silberfarben eloxiert

Zubehör zu Laufschuh
siehe Seite 5.2-5.4

Rollenstück

Käfig Federstahl, mit Stahlkugellagerrolle, kunststoff-ummantelt, max. Belastung ca. 12,5 kg, VPE 100 Stück

6340.004.002		verzinkt

Best.-Nr.	Artikel	Oberflächen

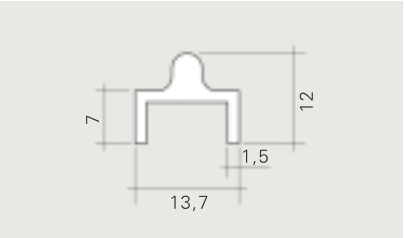

Laufschiene

Aluminium, VPE 10 Stück à 5.000 mm

6317.010.001	silberfarben eloxiert

Technischer Hinweis:

X = Gesamtöffnung
B = Glasüberlappung
C = Endstück
D = Glasbreite = D – 1 mm
H = Scheibenhöhe

H = A – 39 mm

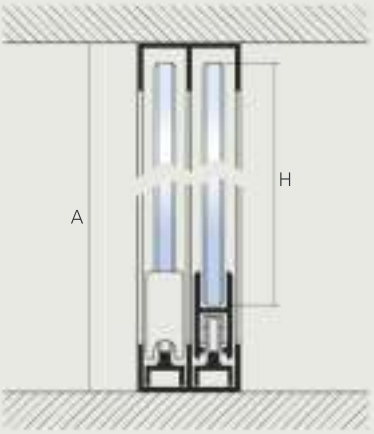

Glasbreite bei 2 Türen:

$C = \frac{X + B + 2\,mm}{2}$ Laufschienenlänge = X – 4 mm

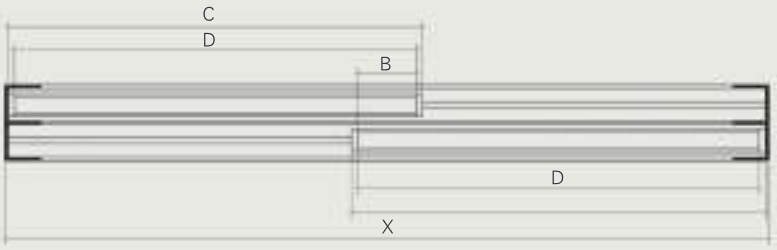

Glasbreite bei 3 Türen:

$C = \frac{X + (2 \times B) + 7\,mm}{3}$ Laufschienenlänge = X – 4 mm

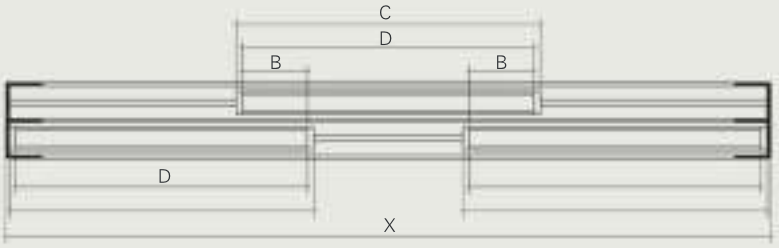

Hinweis:
Staubschutzleisten siehe S. 5.14

Für **5/6 mm Glas**

Glasschiebetürbeschlag Modell **6303**

	Best.-Nr.	Artikel	Oberflächen
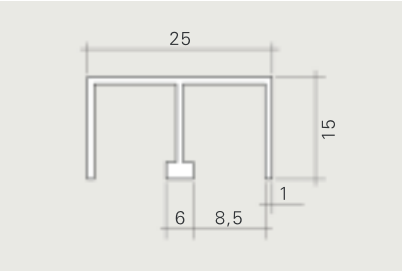	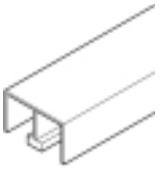	**Führungsschiene** Aluminium, VPE 10 Stück à 5.000 mm für Glasdicke:	
	6303.209.052	5/6 mm	poliert, silberfarben eloxiert
	6303.209.062	5/6 mm *zusätzlich beflockt (Klapperschutz)*	poliert, silberfarben eloxiert
		Klemmprofil für Laufschuh Kunststoff, VPE 50 m für Glasdicke:	
	6303.015.001	6 mm	ungefärbt
	6303.015.005	5 mm	ungefärbt
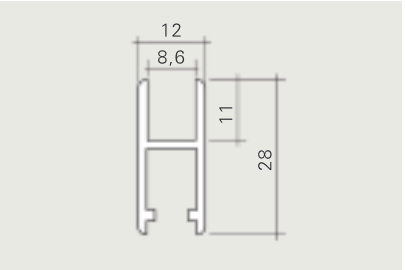		**Laufschuh** Aluminium, VPE 10 Stück à 5.000 mm, in Verbindung mit Klemmprofil für Glasdicke:	
	6303.002.012	5/6 mm	poliert, silberfarben eloxiert
	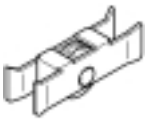	**Rollenstück** zum Einschieben, selbst arretierend, Käfig Federstahl, mit Stahlkugellagerrolle, max. Belastung ca. 10 kg, VPE 100 Stück	
	6303.004.011		verzinkt
		wie 6303.004.011 jedoch mit Kunststoffgleitlagerrolle, max. Belastung ca. 5 kg, VPE 100 Stück	
	6303.004.013		verzinkt
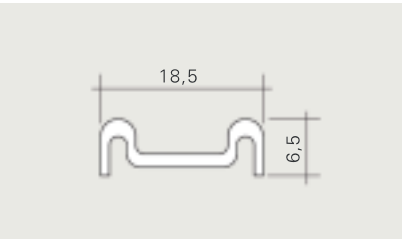	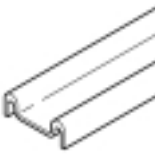	**Laufschiene** Aluminium, VPE 10 Stück à 5.000 mm	
	6303.201.002		poliert, silberfarben eloxiert

Für **8 mm Glas**

Glasschiebetürbeschlag Modell **6303**

	Best.-Nr.	Artikel	Oberflächen

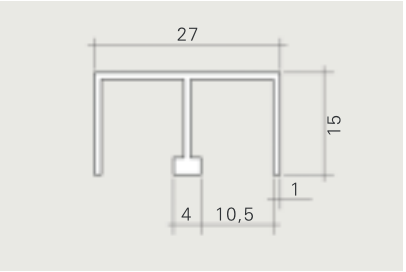

Führungsschiene

Aluminium, VPE 10 Stück à 5.000 mm

für Glasdicke:

6303.209.002	8 mm	poliert, silberfarben eloxiert
6303.209.012	8 mm	poliert, silberfarben eloxiert
	zusätzlich beflockt (Klapperschutz)	

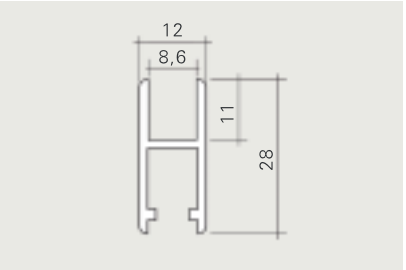

Laufschuh

Aluminium, VPE 10 Stück à 5.000 mm

für Glasdicke:

6303.002.012	8 mm	poliert, silberfarben eloxiert

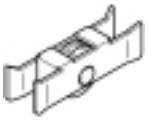

Rollenstück

zum Einschieben, selbst arretierend, Käfig Federstahl, mit Stahlkugellagerrolle, max. Belastung ca. 10 kg, VPE 100 Stück

6303.004.011	verzinkt

wie 6303.004.011 jedoch mit Kunststoffgleitlagerrolle, max. Belastung ca. 5 kg, VPE 100 Stück

6303.004.013	verzinkt

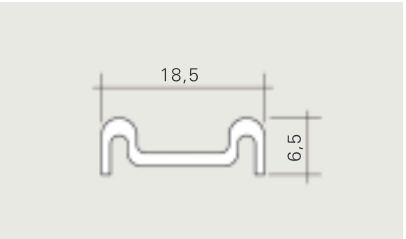

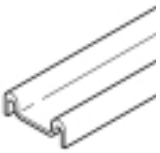

Laufschiene

Aluminium, VPE 10 Stück à 5.000 mm

6303.201.002	poliert, silberfarben eloxiert

Für **5/6 mm Glas**

Glasschiebetürbeschlag Modell **6303** Clipsmontage

Best.-Nr.	Artikel	Oberflächen

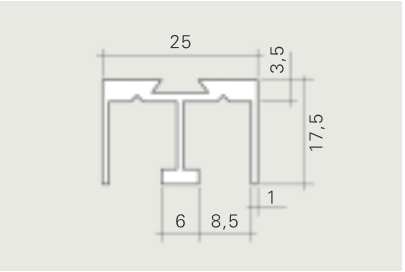

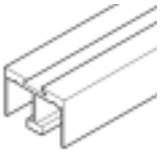

Führungsschiene

Aluminium, VPE 20 Stück à 5.000 mm

	für Glasdicke:	
6303.309.001	5/6 mm	poliert, silberfarben eloxiert

Klemmprofil für Laufschuh

Kunststoff, VPE 50 m

	für Glasdicke:	
6303.015.001	6 mm	ungefärbt
6303.015.005	5 mm	ungefärbt

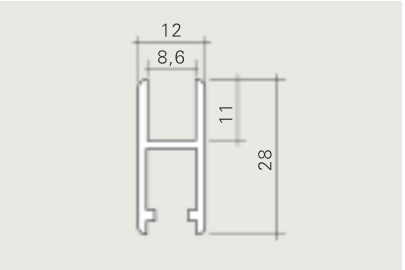

Laufschuh

Aluminium, VPE 10 Stück à 5.000 mm

	für Glasdicke:	
6303.002.012	5/6 mm	poliert, silberfarben eloxiert

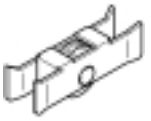

Rollenstück

siehe Seite 5.10

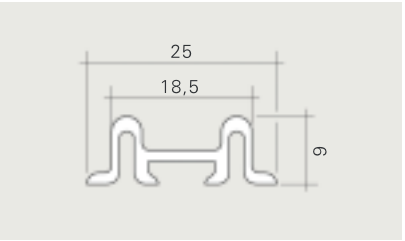

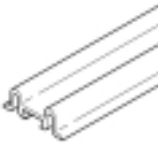

Laufschiene

Aluminium, VPE 10 Stück à 5.000 mm

6303.101.001		poliert, silberfarben eloxiert

Clips

Kunststoff, VPE 100 Stück

	für Nut:	
6317.050.001	4,5 mm	ungefärbt
6303.050.001	8,5 mm	schwarz

Zubehör
Modell **6303**

Best.-Nr.	Artikel	Oberflächen
	Endstück geschlossen Metallguss, VPE 100 Stück	
6303.005.026		matt verchromt
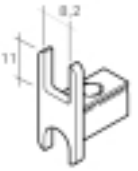	**Endstück mit Glasnut** Aluminium, VPE 100 Stück	
6303.005.033		matt verchromt
	Klapperschutz zum Aufklemmen auf Modell 6303, Kunststoff, VPE 100 Stück	
6303.006	6 mm	ungefärbt
6303.008	8 mm	ungefärbt
	Rollenstück zum Verschrauben, mit Stahlkugellagerrolle, max. Belastung ca. 10 kg, Stahl, VPE 100 Stück	
6303.004.001		verzinkt
	Klemmprofil für Laufschuh für Modell 6303, 6340, Kunststoff, VPE 50 m	
	für Glasdicke:	
6303.015.001	6 mm	ungefärbt
6303.015.005	5mm	ungefärbt
	Aushängesicherung für Laufschuhschlösser wird auf die Laufschiene montiert, Metallguss VPE 100 Stück	
6303.022.050	für 0677	matt verchromt
6303.022.001	für 0681	matt verchromt

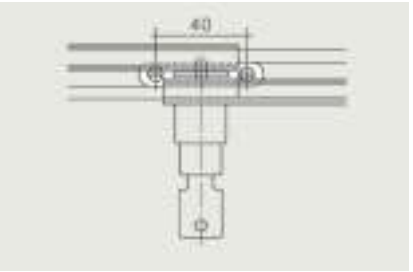

Zubehör
Modell **6303** und **6340**

Best.-Nr.	Artikel	Oberflächen

Laufschuhgriff

für Laufschuh-Modell 6303, R/L, VPE 50 Stück

8575.001	6 mm	Metallguss, matt verchromt
8575.010	8 mm	Metallguss, matt verchromt

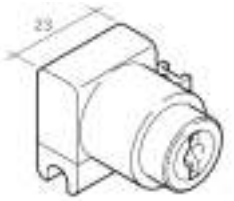

Laufschuhschloss

für Laufschuh-Modell 6303, VCS 18-Zylinder,
für Wendeschlüssel, 2.000 Schließvarianten, R/L,
VPE 10 Stück
technische Hinweise siehe Seite 5.17

0681.500		Metallguss, matt verchromt

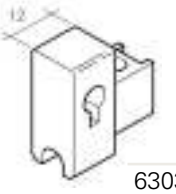

Endstück

für Laufschuh-Modell 6303, R/L, VPE 10 Stück
technische Hinweise siehe Seite 5.17

6303.005.010		matt verchromt

Laufschuhsperrer

für Endstück 6303.005.010,
mit 2 Schlüsseln, 12 Schließvarianten, VPE 10 Stück

0625.006		Messing, vernickelt

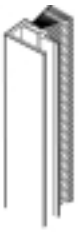

Staubschutzleiste

für 6303 und 6340, Aluminium,
VPE 10 Stück à 5.000 m

für Glasdicke:

6407.001.100	6 mm	gebeizt, silberfarben eloxiert
6407.001.300	8 mm	gebeizt, silberfarben eloxiert

Staubschutzleiste

für 6303 und 6340, selbstklebend, Kunststoff,
VPE 10 Stück à 5.000 m

für Glasdicke:

6407.001.100	6 – 10 mm	hellgrau

Rahmen-Glasschiebetür-beschlag für Nassbereiche Modell **6303**

	Best.-Nr.	Artikel	Oberflächen

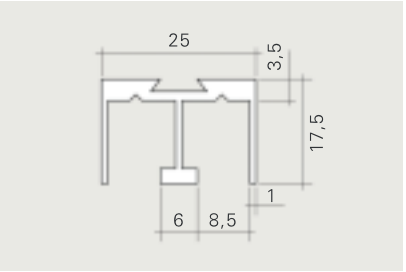

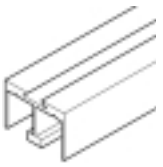

Führungsschiene Clipsmontage

Aluminium, VPE 20 Stück à 5.000 mm

für Glasdicke:

6303.309.001	6 mm	poliert, silberfarben eloxiert

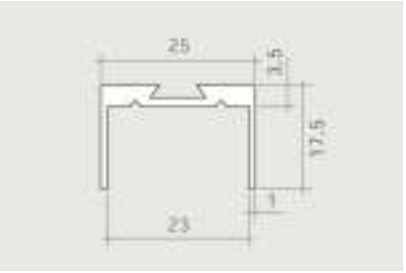

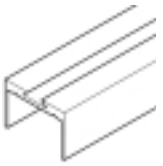

Rahmenprofil Clipsmontage

Aluminium, VPE 20 Stück à 5.000 mm

6303.509.001		poliert, silberfarben eloxiert

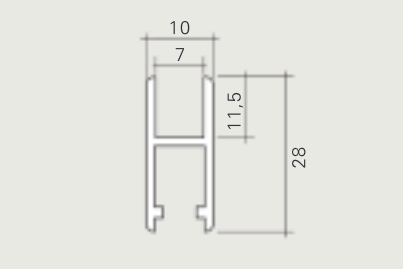

Laufschuh

Aluminium, VPE 20 Stück à 5.000 mm

für Glasdicke:

6303.302.001	6 mm	poliert, silberfarben eloxiert

Endstück

Metallguss, VPE 100 Stück

6303.005.150	matt verchromt

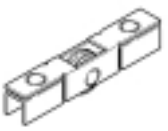

Rollenstück

Käfig Messing, korrosionsgeschützte Messing-Kugellagerrolle mit Kunststoff-Laufring, max. Belastung ca.5 kg, VPE 100 Stück

6303.004.015	vernickelt

Rahmen-Glasschiebetür-beschlag für Nassbereiche Modell **6303**

	Best.-Nr.	Artikel	Oberflächen
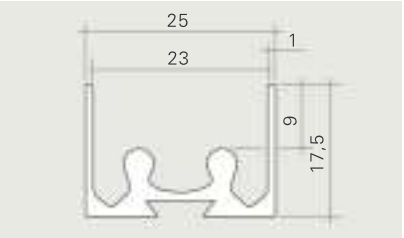	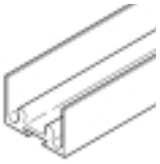	**Laufschiene für Clipsmontage** Aluminium, VPE 20 Stück à 5.000 mm	
	6303.609.001		poliert, silberfarben eloxiert
		Clips Kunststoff, VPE 100 Stück	
		für Nut:	
	6317.050.001	4,5 mm	ungefärbt
	6303.050.001	8,5 mm	schwarz

Klappen Sie die **Preisliste**
und die **Oberflächen**-Übersicht aus,
und Sie haben **alles im Griff.**

Schließdornbohrung für Laufschuh-Modell **6303** mit 0625 bzw. 0681

Technische Hinweise:

B = Glasüberlappung (z.B. 30 mm)
E = Position Bohrloch
G = Bohrlochdurchmesser
K = Abstand Rollenstück von der Laufschuhstirnseite

E = B + 6 mm
G = ø 7 mm
K = 50 mm

bei Artikel 0625

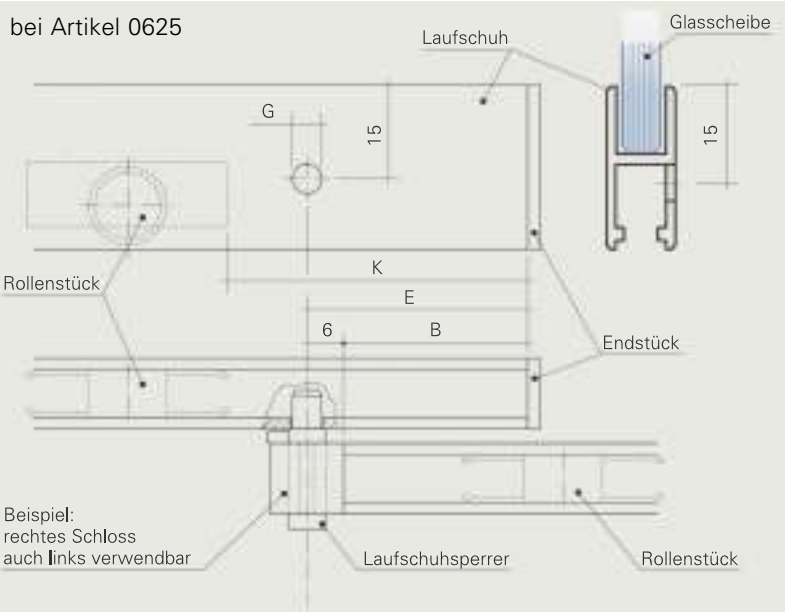

E = B + 11 mm
G = ø 6 mm
K = 50 mm

bei Artikel 0681

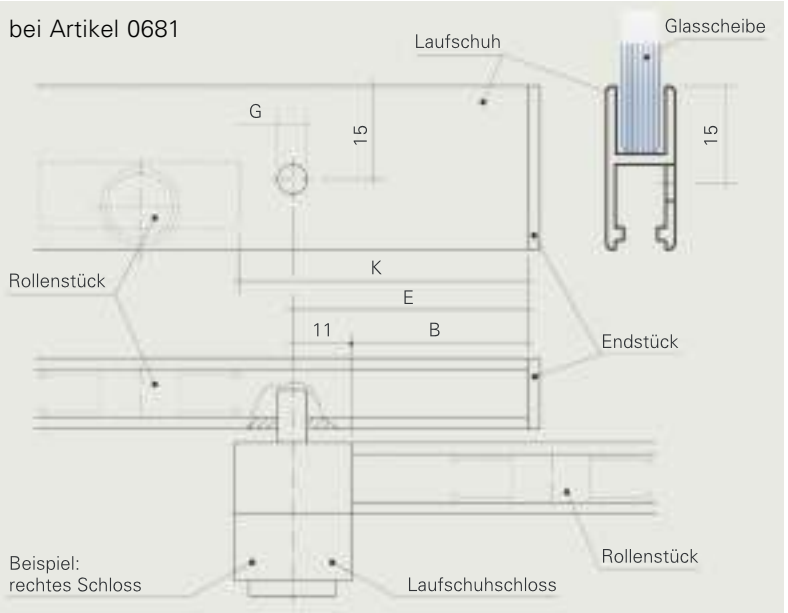

Modell **6303**

Technischer Hinweis:

X = Gesamtöffnung
B = Glasüberlappung
C = Gesamtlänge einschließlich
D = Laufschuhlänge = C – 5 mm
Glasbreite = D – 1 mm
H = Scheibenhöhe

H = A – 28 mm

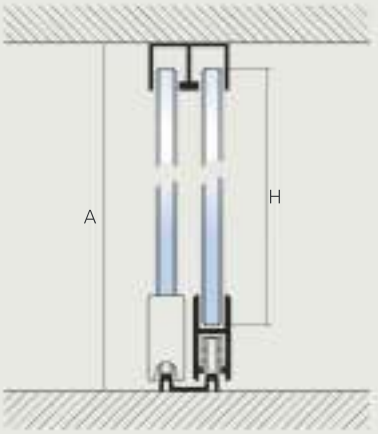

Hinweis:

Scheibenhöhe bei Montage mit Klemmprofil = H – 2 mm

H = A – 40,5 mm

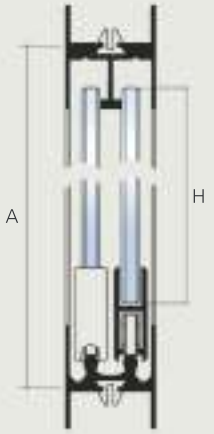

Glasbreite bei 2 Türen:

$C = \frac{X + B + 5\,mm}{2}$ Laufschienen- und Führungsschienenlänge = X – 1 mm

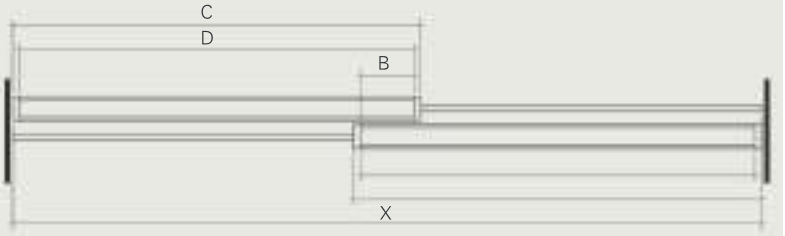

Glasbreite bei 3 Türen:

$C = \frac{X + (2 \times B) + 10\,mm}{3}$ Laufschienen- und Führungsschienenlänge = X – 1 mm

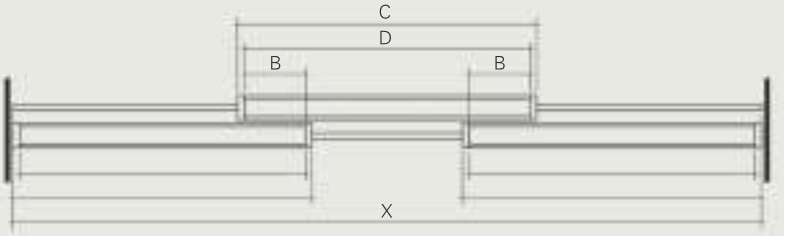

Glasbreite bei 4 Türen:

$C = \frac{X + (3 \times B) + 15\,mm}{4}$ Laufschienen- und Führungsschienenlänge = X – 1 mm

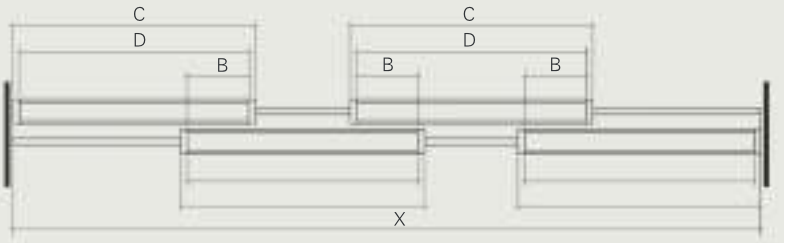

Glasbreite bei 4 Türen:

$C = \frac{X + (3 \times B) + 15\,mm}{4}$ Laufschienen- und Führungsschienenlänge = X – 1 mm

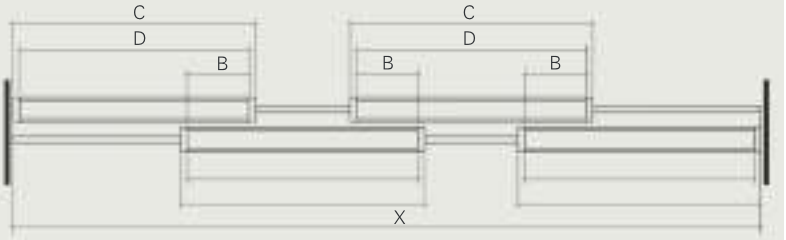

Hängender Glasschiebetürbeschlag Modell **6330**

Best.-Nr.	Artikel	Oberflächen

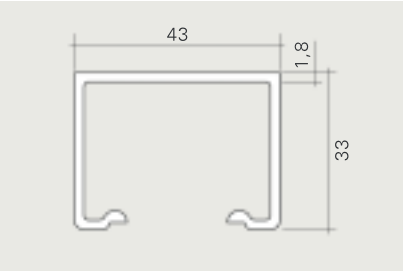

Laufschiene

Aluminium, VPE 10 Stück à 5.000 mm

	für Glasdicke:	
6326.001.001	6 – 10 mm	poliert, silberfarben eloxiert

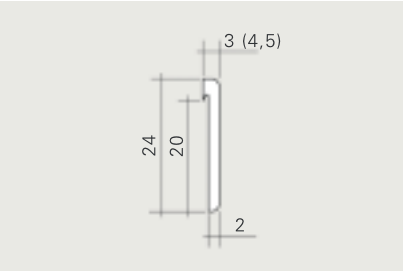

Blendprofil

Aluminium, VPE 10 Stück à 5.000 mm

	für Glasdicke:	
6330.039.101	6 – 7,5 mm	poliert, silberfarben eloxiert
6330.039.001	7,5 – 10 mm	poliert, silberfarben eloxiert

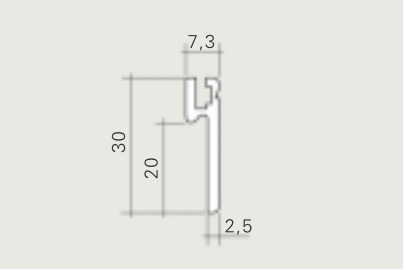

Laufschuh

Aluminium, VPE 10 Stück à 5.000 mm

	für Glasdicke:	
6330.002.001	6 – 10 mm	poliert, silberfarben eloxiert

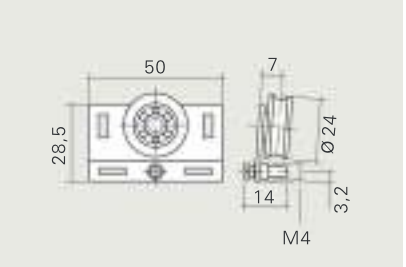

Rollenhalter

Stahl mit Kunststoff-Kugellagerrolle, max. Belastung 20 kg, VPE 25 Stück

6330.004.001	verzinkt

Arretierungsschraube

Stahl, VPE 25 Stück

6330.020.001	vernickelt

Klappen Sie die **Preisliste** und die **Oberflächen**-Übersicht aus, und Sie haben **alles im Griff.**

Hängender Glasschiebetürbeschlag Modell **6330**

Best.-Nr.	Artikel	Oberflächen

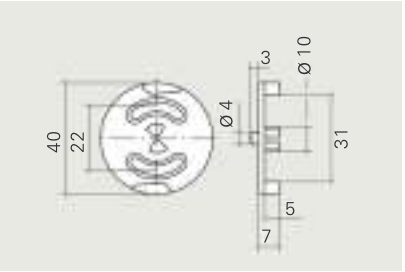

Führung

Kunststoff, VPE 25 Stück

für Glasdicke:

6330.014.001	6 – 10 mm	schwarz

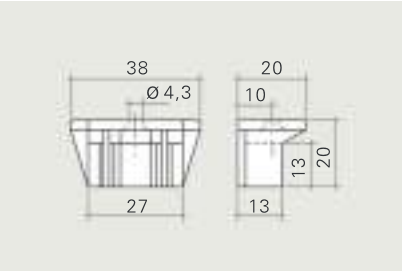

Stopper

Kunststoff, VPE 25 Stück

6330.028.001	schwarz

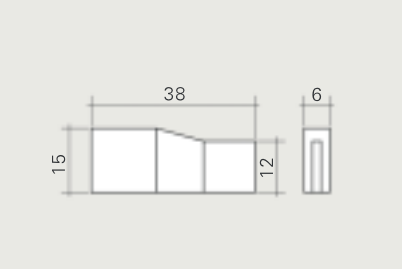

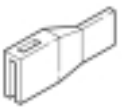

Anschlag

Kunststoff, VPE 25 Stück

6330.032.001	schwarz

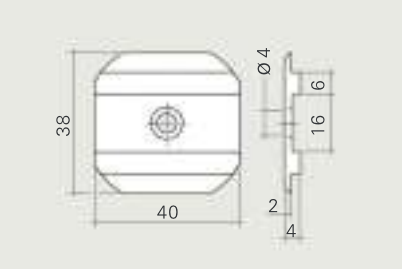

Aushängesicherung

Kunststoff, VPE 25 Stück

6330.022.001	schwarz

Hängender Glasschiebetürbeschlag Modell **6330**

Best.-Nr.	Artikel	Oberflächen

Technischer Hinweis:

X = Gesamtöffnung
B = Glasüberlappung
F = Glasbreite
H = Scheibenhöhe

H = A – 45 mm

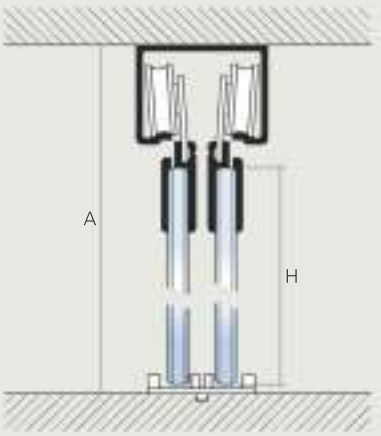

Glasbreite bei 2 Türen:

$F = \frac{X - 1\,mm + B}{2}$

Laufschienenlänge = X – 1 mm

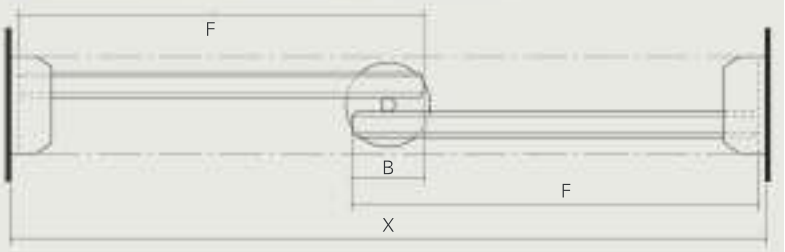

Kunststoff-Gleitbeschläge Modelle **6123, 6122, 6121** für 3-6 mm Glasdicke

Best.-Nr.	Artikel	Material/Oberflächen

Führungsschienen

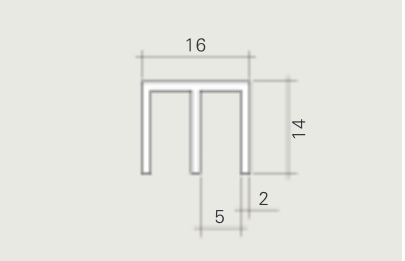

für Glasdicken 3-4 mm, VPE 10 Stück à 5.000 mm

6123.009.001		Kunststoff braun
6123.009.003		Kunststoff weiß

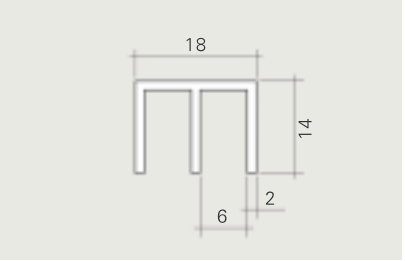

für Glasdicken 4-5 mm, VPE 10 Stück à 5.000 mm

6122.009.001		Kunststoff braun

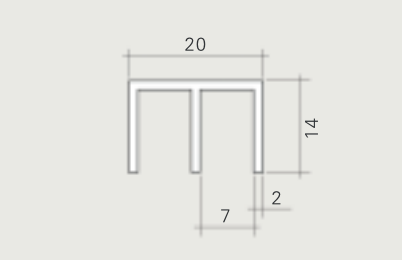

für Glasdicken 5-6 mm, VPE 10 Stück à 5.000 mm

6121.009.001		Kunststoff braun
6121.009.003		Kunststoff weiß

Kunststoff-Gleitbeschläge Modelle **6123, 6122, 6121** für 3-6 mm Glasdicke

Best.-Nr.	Artikel	Material/Oberflächen

Laufschienen

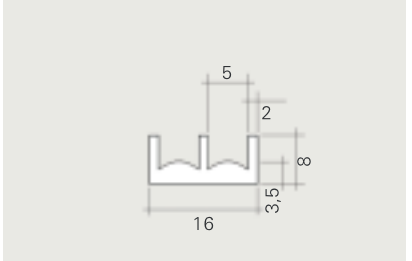

für Glasdicken 3-4 mm, VPE 10 Stück à 5.000 mm

6123.001.001		Kunststoff braun
6123.001.003		Kunststoff weiß

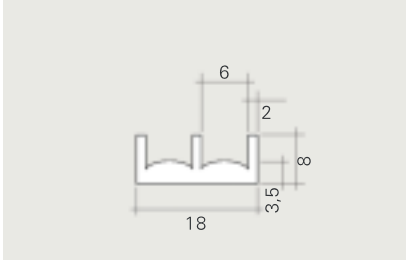

für Glasdicken 4-5 mm, VPE 10 Stück à 5.000 mm

6122.001.001		Kunststoff braun

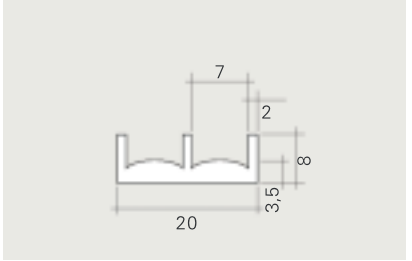

für Glasdicken 5-6 mm, VPE 10 Stück à 5.000 mm

6121.001.001		Kunststoff braun
6121.001.003		Kunststoff weiß

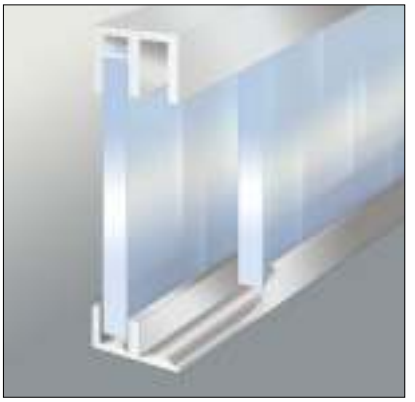

	Best.-Nr.	Artikel	Material/Oberflächen
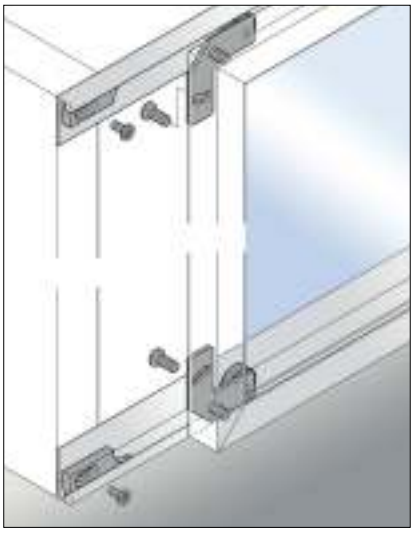		Designorientiertes Beschlagsystem für einläufige Schwebetüren mit Aluminiumrahmen, Montage der Lauf- und Führungsschienen auf der Korpuskante, dadurch kann der Korpus von Drehtürschränken ohne Veränderung verwendet werden, für verschiedene Bodenstärken, Qualitätskugellagerrollen ø 19 mm für exzellente Laufeigenschaften, bis zu 300 N Tragkraft, identische Lauf- und Führungsschienen, dadurch weniger Teile, dezente Aluminiumschienen silberfarben eloxiert,	
	6339.200.001	Set, VPE 10 Stück mit Einbauanleitung, bestehend aus:	
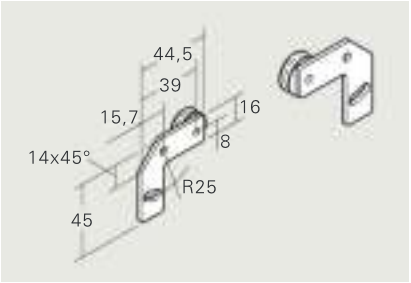		**je 2 Rollenhalter**	
	6339.204.001	unten rechts / oben links Stahl, gewinkelt, mit Höhenverstellbarkeit	
	6339.204.002	unten links / oben rechts Stahl, gewinkelt, mit Höhenverstellbarkeit	
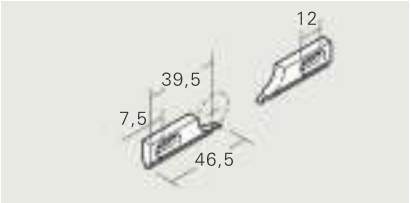		**2 Endanschläge**	
	6339.221.001	rechts/links verwendbar	Kunststoff
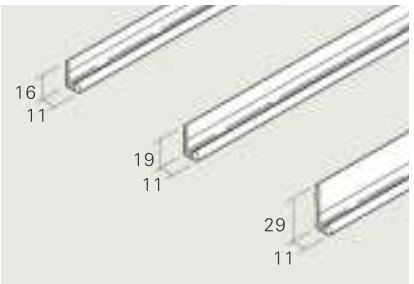		*Nicht im Set enthalten. Bitte extra bestellen:* **Lauf- und Führungsschiene** Länge 5.000 mm, VPE 10 Stück *Andere Längen und Ausführungen auf Anfrage*	
		ungelocht, Aluminium silberfarben eloxiert	
	6339.101.250	für 16 mm	
	6339.201.250	für 19 mm	
	6339.301.250	für 29 mm	

Best.-Nr.	Artikel	Material/Oberflächen

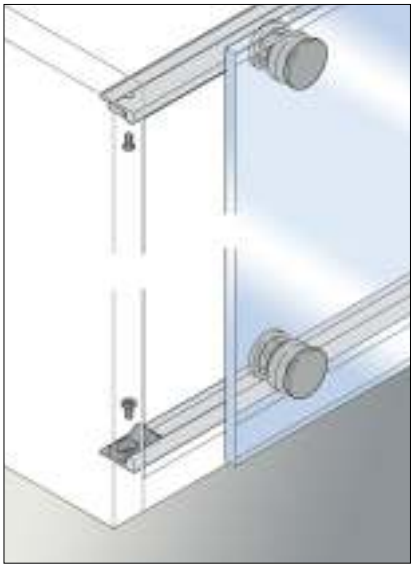

Designorientiertes Beschlagsystem für einläufige Schwebetüren aus Glas,

dezenter Rollenhalter mit 24,8 mm Außendurchmesser,

pro Rollenhalter 1 mm Höheneinstellbarkeit,

Qualitätskugellagerrollen ø 19 mm für exzellente Laufeigenschaften,

bis zu 300 N Tragkraft,

für 4-6 mm Glasdicke,

Glasbohrungen ø 10 mm erforderlich,

identische Lauf- und Führungsschienen,

Lauf- und Führungsschienen werden im Korpus-inneren aufgeschraubt,

6339.700.001	Set, VPE 10 Stück mit Einbauanleitung, bestehend aus:	

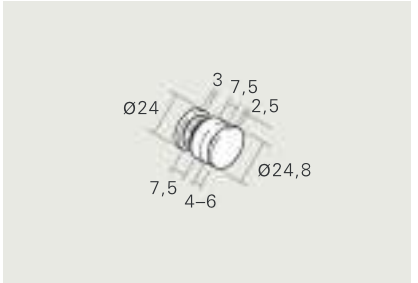

4 Rollenhalter

mit Excenter höhenverstellbar,
für Glasbohrung Ø 10 mm, Tragkraft 300 N

6339.704.001		Messing, matt verchromt
		Andere Ausführungen auf Anfrage

2 Endanschläge

6339.721.001	rechts/links verwendbar	Kunststoff

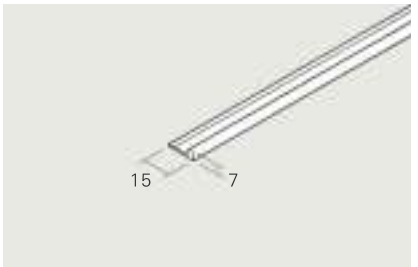

Nicht im Set enthalten. Bitte extra bestellen:
Lauf- und Führungsschiene

Länge 5.000 mm, VPE 10 Stück

6339.701.150		ungelocht, Aluminium blank
6339.701.250		ungelocht, Aluminium silberfaben eloxiert
		Andere Längen und Ausführungen auf Anfrage

Technische Maße
S8 *pro* und **S8 *vedro***

Hinweis:

Maximale Durchbiegung der Korpusböden bei Belastung beachten!

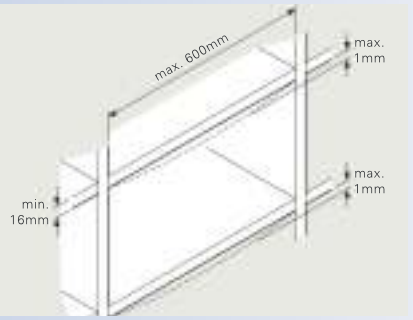

S8 *pro*

siehe Seite 5.24

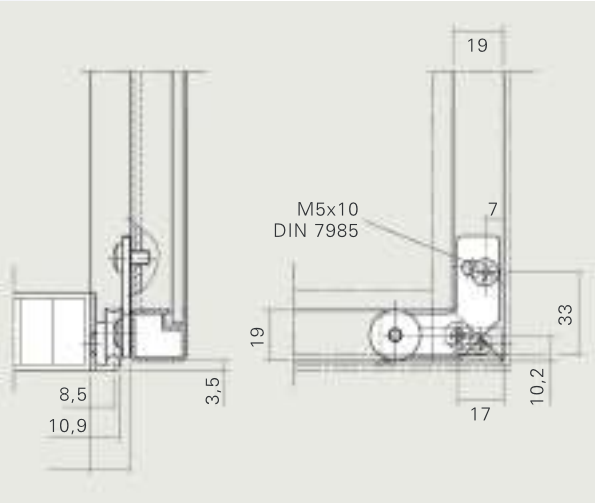

Hinweis:

Maximale Durchbiegung der Korpusböden bei Belastung beachten!

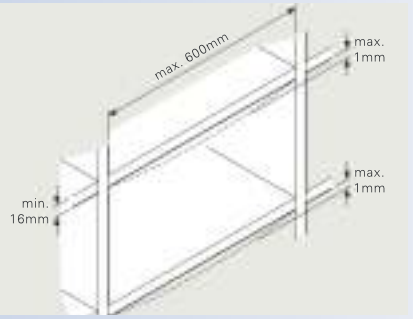

S8 *vedro*

siehe Seite 5.25

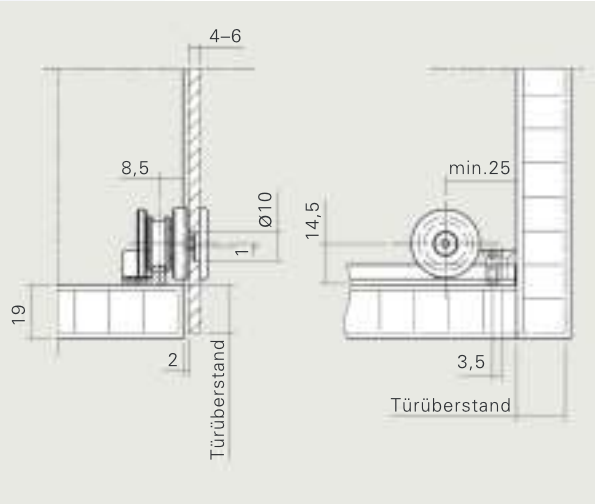

Neu, klassisch, zum Greifen schön. Möbelknöpfe und - griffe. Neu, klassisch, zu

Zum Greifen schön

Möbelknöpfe
und -Griffe

Die Trends der Möbelknöpfe und
-Griffe, neu und klassisch.
Zum Greifen schön.

IMMER GUT IN FORM

HMT Produkte für **Glas**
und **Innenausbau.**

Alles im **Griff** – mit **Pfiff**

Möbelknöpfe und -Griffe

Möbelknöpfe und Möbelgriffe für Vitrinen und Möbel im Laden- und Messebau.

Aus Messing oder Metallguss mit galvanisch veredelten, lackierten oder pulverbeschichteten Oberflächen.

- Für Glasbohrungen ⌀ 6 mm.
- Mit Kunststoff-Unterlegscheiben und Kreuzschlitzschrauben.

Für **Möbel** und **Vitrinen**

Klappen Sie die **Preisliste**
und die **Oberflächen**-Übersicht aus,
und Sie haben **alles im Griff.**

Best.-Nr.	Maße / Material / Oberflächen

111 mm
96 mm
∅ 15 mm
9 mm

8305.011	Metallguss, mattnickel / Kunststoff schwarz

146 mm
128 mm
∅ 18 mm
9 mm

8305.001	Metallguss, mattnickel / Kunststoff schwarz

150 mm
128 mm
8 mm

8314.011	Metallguss, mattnickel / Holz Buche natur

auch erhältlich in der Ausführung:

118 mm
96 mm
8 mm

8314.001	Metallguss, mattnickel / Holz Buche natur

92 mm
64 mm
7 mm

8647.007	Metallguss / glanzchrom

Fragen Sie uns
auch nach **anderen Oberflächen**
und **Modellen!**

Best.-Nr.	Maße / Material / Oberflächen

40 mm
32 mm
∅ 10 mm
5 mm

8346.012 — Metallguss / mattnickel

168 mm
128 mm
∅ 8 mm
8 mm

8672.211 — Metallguss / mattnickel

52 mm
9 mm

8668.001.007 — Metallguss / mattchrom

Alle Produkte
Verpackungseinheit 10 Stück
Glasbohrung: Ø 6mm

Alle Griffe
mit 4 Kunststoff-Unterlegscheiben
und 2 Kreuzschlitzschrauben M4x12mm

Alle Knöpfe
mit 2 Kunststoff-Unterlegscheiben
und 1 Kreuzschlitzschraube M4x12mm

	Best.-Nr.	Maße / Material / Oberflächen

62 mm
32 mm
9 mm

8334.013	Metallguss, mattnickel / flexibler Kunststoff, braun
8334.009	Metallguss, mattnickel / flexibler Kunststoff, schwarz

140 mm
96 mm
10 mm

8334.002	Metallguss, mattnickel / flexibler Kunststoff, schwarz
8334.004	Metallguss, mattnickel / flexibler Kunststoff, transparent

62 mm
32 mm
9 mm

8334.006	Metallguss, mattnickel / flexibler Kunststoff, transparent
8334.005	Metallguss, mattnickel / flexibler Kunststoff, schwarz

Alle Produkte
Verpackungseinheit 10 Stück
Glasbohrung: Ø 6mm

Alle Griffe
mit 4 Kunststoff-Unterlegscheiben
und 2 Kreuzschlitzschrauben M4x12mm

Alle Knöpfe
mit 2 Kunststoff-Unterlegscheiben
und 1 Kreuzschlitzschraube M4x12mm

Fragen Sie uns
auch nach **anderen Oberflächen**
und **Modellen!**

	Best.-Nr.	Maße / Material / Oberflächen
	∅ 24 mm 8 mm	
	8782.002	Messing / mattnickel
	∅ 16 mm 8 mm	
	8782.006	Messing / mattnickel
	∅ 24 mm 10 mm	
	8799.005	Messing / mattnickel
	∅ 16 mm 8 mm	
	8760.002	Messing / glanzchrom
	8760.004	Messing / mattnickel

M 1:1

	Best.-Nr.	Maße / Material / Oberflächen
		∅ 15 mm 8 mm
	8979.001	Messing / Weißaluminium lackiert
		∅ 20 mm 12 mm
	8924.203	Messing / mattnickel
		∅ 16 mm 13 mm
	8925.204	Messing / mattchrom
		∅ 13 mm 13 mm
	8930.201	Messing / glanzchrom
		∅ 17 mm 8 mm
	8984.001	Metallguss, mattnickel / Kunststoff, mint

M 1:1

Fragen Sie uns
auch nach **anderen Oberflächen**
und **Modellen!**

	Best.-Nr.	Maße / Material / Oberflächen
		∅ 20 mm 8 mm
	8973.001	Metallguss, mattnickel / Kunststoff, matt transparent
		∅ 14 mm 9 mm
	8810.001	Metallguss / glanzmessing
		∅ 24 mm 10 mm
	8864.002	Messing / mattnickel
	8864.001	Messing / glanzmessing
		∅ 9 mm 10 mm
	8939.003	Messing, mattnickel / Ring, Gummi, schwarz
		∅ 11 mm 10 mm
	8939.101	Aluminium, natureloxiert / Ring, Gummi, schwarz

M 1:1

Durchblicke glasklar

Glastür**scharniere** mit und ohne Schnäpperfunktion

Glastürscharniere für einliegende und aufliegende Glastüren.

IMMER GUT IN FORM

Transparente **Ästhetik**

Glastür**scharniere** mit und ohne Schnäpperfunktion

Vitrinenscharniere für einliegende und aufliegende Glastüren.

Metallguss galvanisierte oder pulverbeschichtete Oberflächen

- Für Holz-Glas oder Glas-Glas-Konstruktionen.
- Verschiedene Modellvarianten, wahlweise ohne oder mit Glasborhung.
- Öffnungswinkel bis 180º.
- Universell für Glasdicken 4-8 mm.

Für **einliegende** Glastüren

Klappen Sie die **Preisliste**
und die **Oberflächen**-Übersicht aus,
und Sie haben **alles im Griff.**

Best.-Nr.	Artikel	Material / Oberflächen

Glastürscharnier mit Schnäpperfunktion

für einliegende Glastüren
Holz-Glas-Konstruktion
rechts oder links verwendbar
höhen- und seitenverstellbar
Öffnungswinkel 180º
für Glastüren von **4 – 8 mm Glasdicke**
VPE 10 Stück

4750.002.001	Metallguss, mattvernickelt

Abmessungen

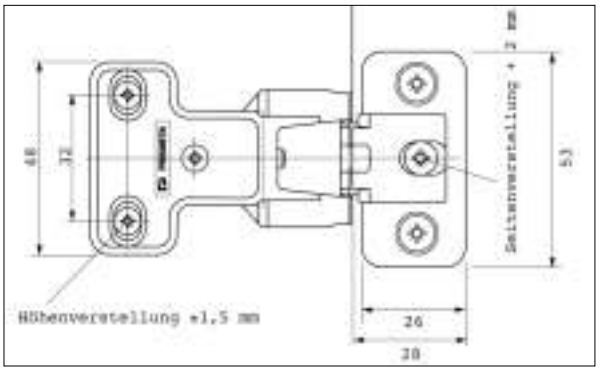

Anzahl der Scharniere

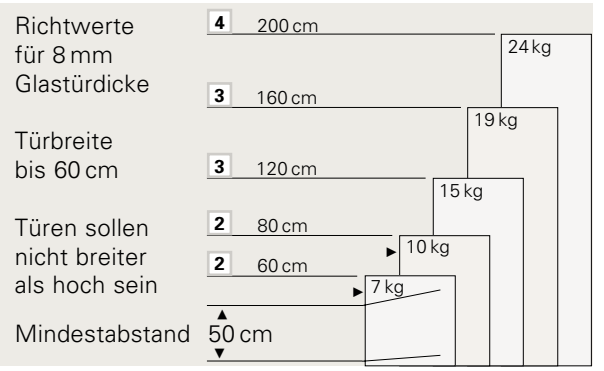

Glasbohrungen

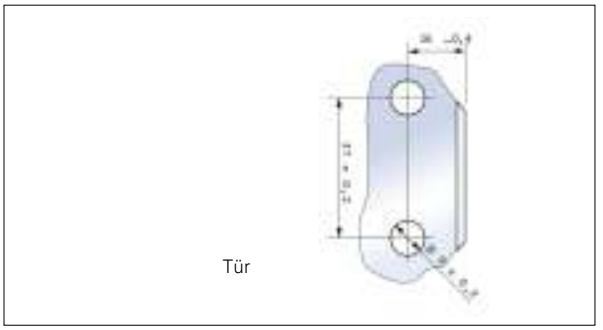

Glasdicken

Glasdicke A	Min. Fase B	C	D	∢α
4	0,5 x 45	6,9	52	210
5	1 x 45	5,9	53	200
6	2 x 45	4,9	54	190
7	3 x 45	3,9	55	180
8	4 x 45	2,9	56	170

Maßangaben in mm

Anschlagbeispiel

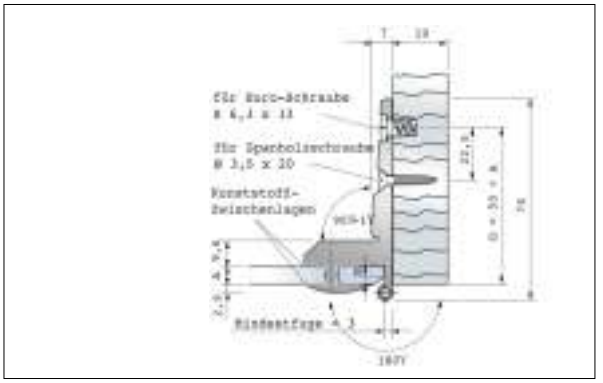

Best.-Nr.	Artikel	Material / Oberflächen

Glastürscharnier mit Schnäpperfunktion

für einliegende und aufliegende Glastüren
Glas-Glas-Konstruktion
rechts und links verwendbar
höhen- und seitenverstellbar
Öffnungswinkel 180º
für Glastüren von **4 – 8 mm Glasdicke**
VPE 10 Stück

4750.002.002	Metallguss, Messing

Glasbohrungen

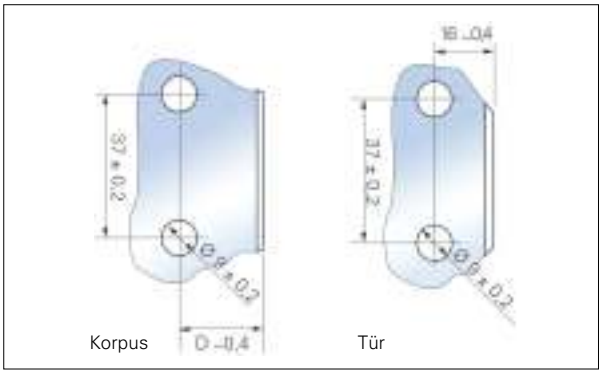

Anzahl der Scharniere

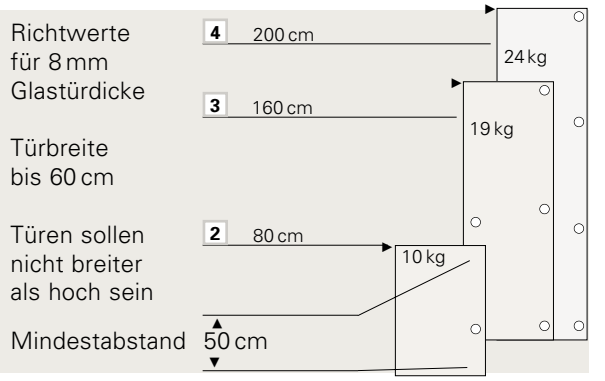

Anschlagbeispiel

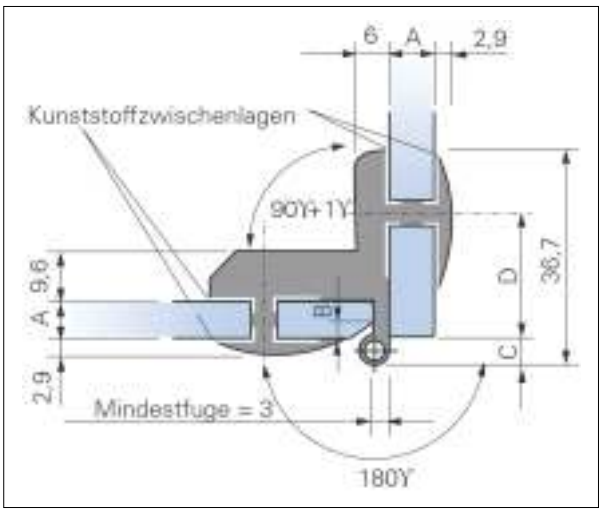

Glasdicken

Glasdicke A	Min. Fase B	C	D	∢α
4	0,5 x 45	6,9	52	210
5	1 x 45	5,9	53	200
6	2 x 45	4,9	54	190
7	3 x 45	3,9	55	180
8	4 x 45	2,9	56	170

Maßangaben in mm

Für **einliegende** Glastüren

Fragen Sie uns
auch nach **anderen Oberflächen**
und **Modellen!**

Best.-Nr.	Artikel	Material / Oberflächen

Glastürscharnier mit Schnäpperfunktion

für einliegende Glastüren
rechts oder links
ohne Glasbohrung
Öffnungswinkel 170º
für **4 – 6 mm Glasdicke**
für Türgröße max. 1000 x 600 mm
VPE 20 Stück

4750.002.022	½ Rechts verpackt	Metallguss, glanzverchromt

Anschlagbeispiel

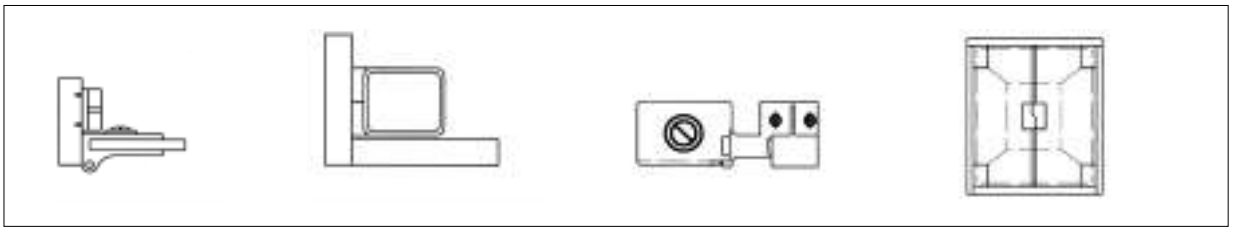

Glastürscharnier mit Schnäpperfunktion

für einliegende Glastüren
rechts oder links
ohne Glasbohrung
Öffnungswinkel 170º
für **4 – 6 mm Glasdicke**
für Türgröße max. 800 x 400 mm
VPE 20 Stück

4750.002.020	½ Rechts verpackt	Metallguss / glanzverchromt

Anschlagbeispiel

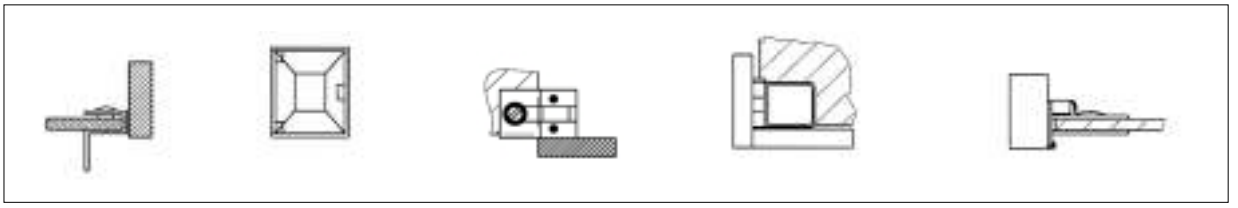

Für **aufliegende** Glastüren

Fragen Sie uns
auch nach **anderen Oberflächen**
und **Modellen!**

Best.-Nr.	Artikel	Material / Oberflächen

Glastürscharnier mit Schnäpperfunktion

für aufliegende Glastüren
für 30º Positiv- bis 30º Negativwinkel
rechts und links
ohne Glasbohrung
Öffnungswinkel 120º
für **5 – 6 mm Glasdicke**
für Türgröße max. 1000 x 600 mm
VPE 20 Stück

4750.002.024	½ Rechts verpackt	Metallguss, glanzverchromt

Abmessungen und Anschlagbeispiele

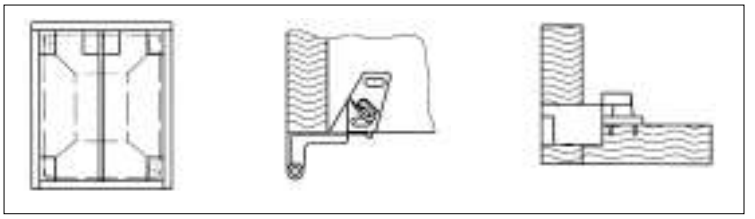

Montageanweisung

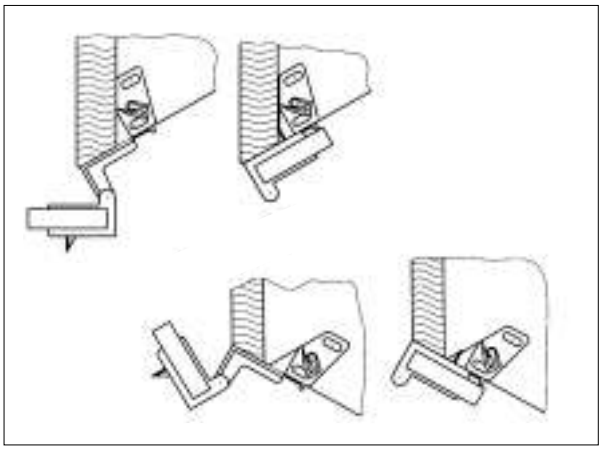

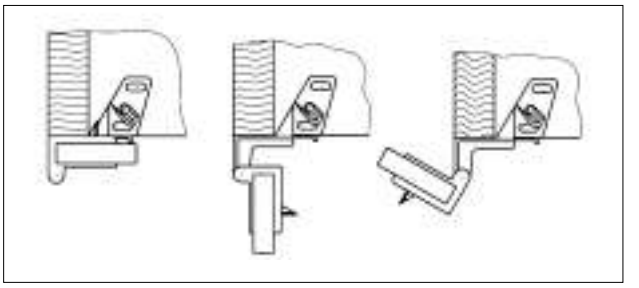

Für Glastüren
ohne Glasbohrung

Glastür**scharnier**
für **innenliegende Türen**
Öffnungswinkel 180°

Best.-Nr.	Artikel	Material / Oberflächen

Glastürscharnier mit Zuhaltung

für innenliegende Glastüren,
für **4 – 5 mm Glasdicke**, VPE 10 Stück

links oben / rechts unten

4750.002.025 — Metallguss, vernickelt

rechts oben / links unten

4750.002.026 — Metallguss, vernickelt

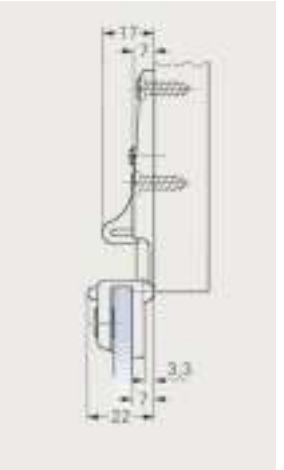

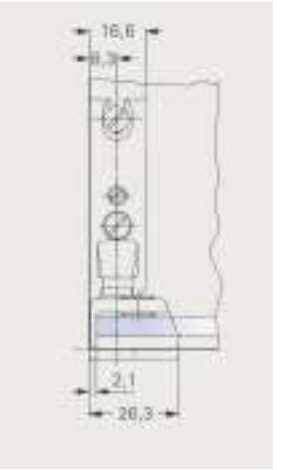

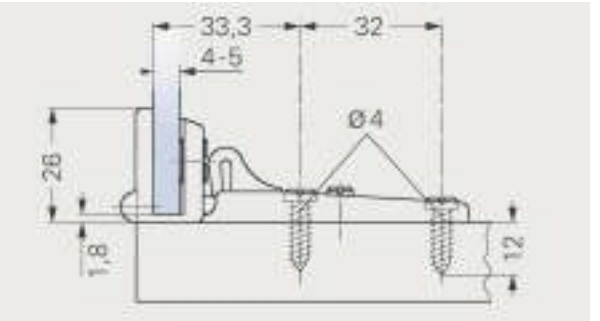

Für Glastüren
Glasbohrung ø 26 mm

Glastür**scharnier**
für **aufliegende Türen**
Öffnungswinkel 92°

Best.-Nr.	Artikel	Material / Oberflächen

Glastürscharnier mit Zuhaltung

für aufliegende Glastüren
für **4 – 6 mm Glasdicke**
rechts und links verwendbar
VPE 10 Stück

4750.002.028	Metallguss matt vernickelt, Kunststoff schwarz

Dekor Frontplatten siehe Seite 7.8

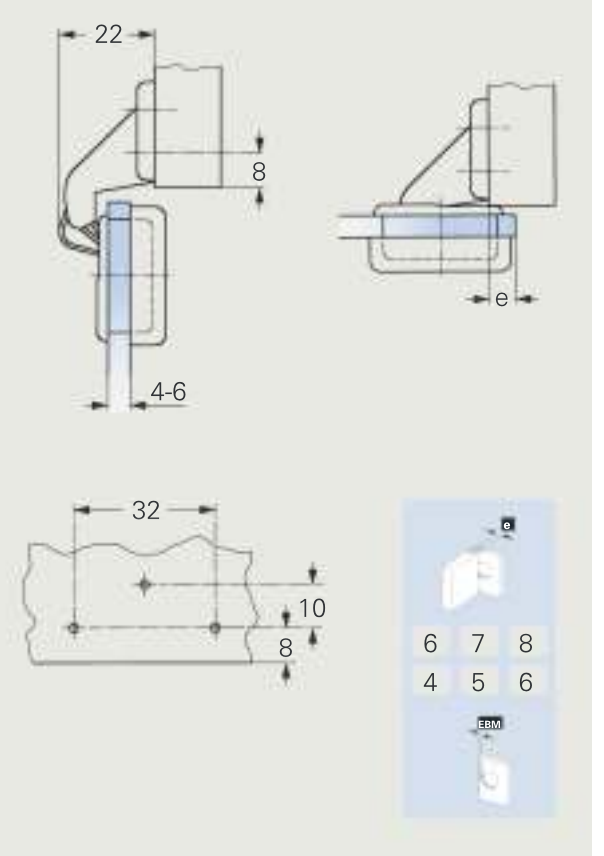

e = Auflage bzw. Aufschlag
EBM = Einbohrmaß (mm)

Für Glastüren
Glasbohrung ø 26 mm

Glastür**scharnier**
für **aufliegende Türen**
Öffnungswinkel 92°

Best.-Nr.	Artikel	Material / Oberflächen

Glastürscharnier mit Zuhaltung

für aufliegende Glastüren
für **4 – 6 mm Glasdicke**
rechts und links verwendbar
VPE 10 Stück

4750.002.027	Metallguss matt vernickelt, Kunststoff schwarz

Dekor Frontplatten siehe Seite 7.8

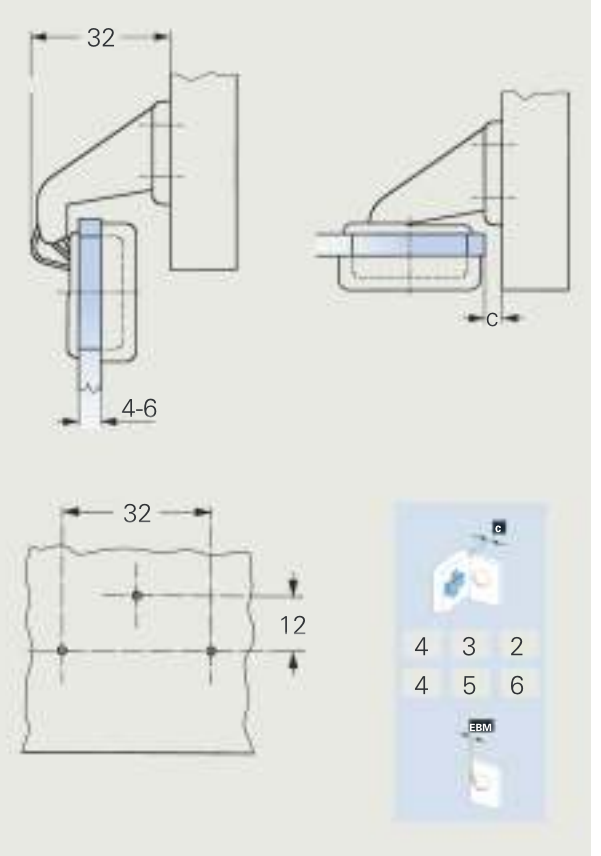

c = erforderliche Türfuge (mm)
EBM = Einbohrmaß (mm)

Best.-Nr.	Artikel	Material / Oberflächen

Dekor-Frontplatte Glastürscharniere

4750.002.029	Kunststoff matt vernickelt

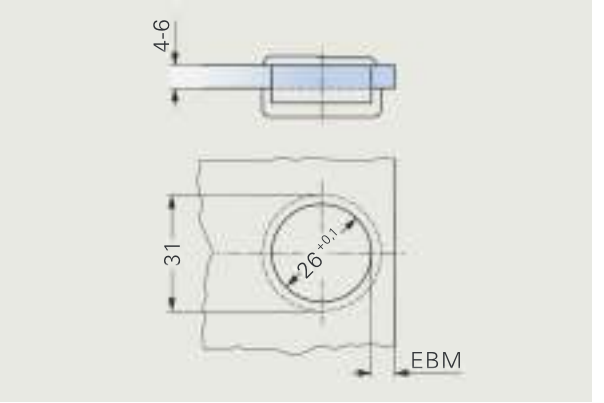

Dekor-Frontplatte Glastürscharniere

4750.002.030	Kunststoff matt vernickelt

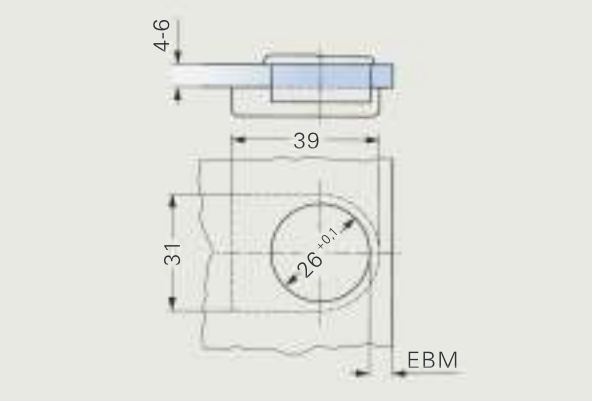

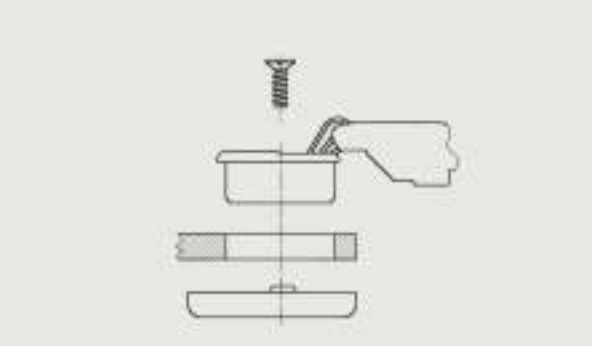

Montagebeispiel
Schrauben Ø 2,9 x 10,5 mm werden mitgeliefert

Viele Oberflächen und Farbe für den individuellen Innenausbau und den person

Das sieht **gut aus!**

Material und **Oberflächen**

Alle Materialien und Oberflächen
im Überblick.
Einfach ausklappen und Sie haben
alles im Griff.

IMMER GUT IN FORM

HMT Produkte für **Glas** und **Innenausbau.**

Material und **Oberflächen**

	HMT-Code	Material/Oberflächen	Externe Bezeichnung
Aluminium poliert, silberfarbig eloxiert	A 0 A	Aluminium blank	E 0
	A 01 E 00	Aluminium poliert, silberfarbig eloxiert	E 3/EV 1
	A 01 E 20	Aluminium poliert, messingfarbig eloxiert	E 3/EV 3
	A 01 E 60	Aluminium poliert, schwarz eloxiert	E 3/EV 6
	A 16 E 00	Aluminium spezialgebeizt, silberfarbig eloxiert	E 6/EV 1
	A 16 E 20	Aluminium spezialgebeizt, messingfarbig eloxiert	E 6/EV 3
	A 16 E 60	Aluminium spezialgebeizt, schwarz eloxiert	E 6/EV 6
	A 16 E 21/120	Aluminium spezialgebeizt, mittelbronze eloxiert	E 6/MC 2
	A 05 E 00	Aluminium geschliffen, silberfarbig eloxiert, Edelstahleffekt	E 1/22
Aluminium spezialgebeizt, silberfarbig eloxiert	Aluminium geschliffen, silberfarbig eloxiert		
	N 00 A	Edelstahl	VA
	N 05 A	Edelstahl geschliffen	VA 2
Kunststoff weiß	K 0F 01	Kunststoff naturfarben	KU 0
	K 0F 81	Kunststoff weiß	KU 1
	K 0F 51	Kunststoff braun	KU 2
	K 0F 60	Kunststoff schwarz	KU 3
	K 0F 68	Kunststoff grau	KU 4
	K 10 C	Kunststoff matt verchromt	KU 6
	K 10 M	Kunststoff matt vermessingt	KU 8
	M 00 N	Messing vernickelt	MS 2
	M 01 A	Messing poliert	MS 3
	M 01 N	Messing poliert vernickelt	MS 5
	M 10 N	Messing matt vernickelt	MS 6
	M 01 C	Messing poliert verchromt	MS 7
	M 10 C	Messing matt verchromt	MS 10
Metallguss blank	D 00 A	Metallguss blank	ZN 0
	D 05 A	Metallguss geschliffen	
	D 10 C	Metallguss matt verchromt	ZN 1
	D 10 M	Metallguss matt vermessingt	ZN 2
	D 01 C	Metallguss poliert verchromt	ZN 3
	D 10 N	Metallguss matt vernickelt	ZN 4
	D 01 N	Metallguss poliert vernickelt	ZN 10
	D 01 M	Metallguss poliert vermessingt	ZN 11
	D 01 U	Metallguss Edelstahleffekt, satiniert	
	D 00 P...	Metallguss pulverbeschichtet (RAL ...)	ZN RAL
matt verchromt	matt vermessingt	poliert verchromt	matt vernickelt	poliert vernickelt	poliert vermessingt
	B 00 Z	Stahl verzinkt	ST 8